VEX IQ

Armbot IQ Build Instructions
Instructions de Construction de Armbot IQ

228-4444-751

Table of Contents
Table des Matières

i **VEX IQ Assembly Tips**
Conseils d'Assemblage VEX IQ.....3

1 **Armbot IQ**.....4

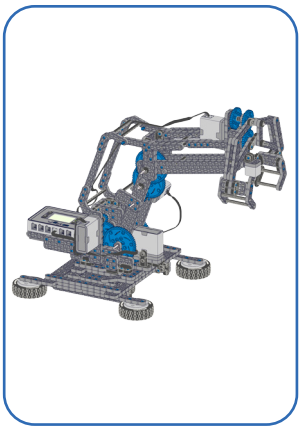

Build Steps **1-123**
Étapes de Construction

2 **Armbot IQ with Sensors**
Armbot IQ avec Capteurs.....38

Build Steps **124-132**
Étapes de Construction

3 **Appendix A: Modification for Pre-Summer 2014 Kits**
Annexe A: Modification de Pré-Été 2014 Kits.....40

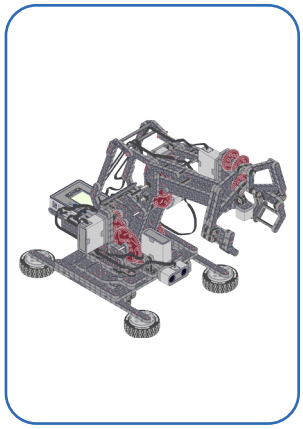

In the summer of 2014, VEX IQ kits were updated with new shafts and structural pieces. The Armbot IQ was designed using these additional parts. If you have a pre-summer 2014 kit containing maroon gears instead of blue, simply substitute the modified steps to build the Armbot IQ.

En 'été 2014, les trousse de QI VEX ont été mis à jour avec de nouveaux arbres et des pièces structurelles.Si vous avez une trousse pré-été 2014 contenant des équipements de couleurs bordeaux au lieu du bleu, il suffit de remplacer les étapes modifiées pour construire le Armbot IQ.

4 **Drive Instructions**
Mode d'Emploi du Disque.....45

VEX IQ Assembly Tips:
Conseils d 'Assemblage VEX IQ:

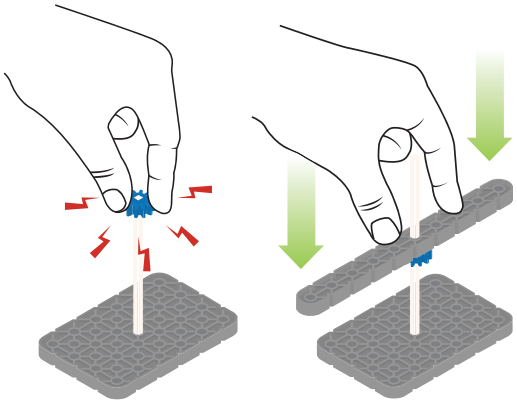

Use a 1x Beam for extra leverage when mounting small VEX IQ elements on shafts.
Utiliser une poutre pour aider à installer un petit élément VEX IQ sur un axe.

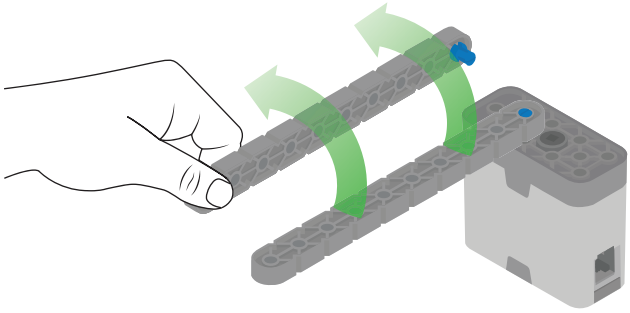

Connector Pins can be smoothly removed from Smart Motors, Sensors, or Robot Brains using a 1x Beam. Put the 1x Beam onto the pin and twist the Beam while pulling outward.

Les connecteurs peuvent être facilement retirés des moteurs Smart, Capteurs, ou Cerveau du robot en utilisant une poutre. Placer la poutre sur le connecteur et tourner tourner la poutre en tirant vers l'extérieur.

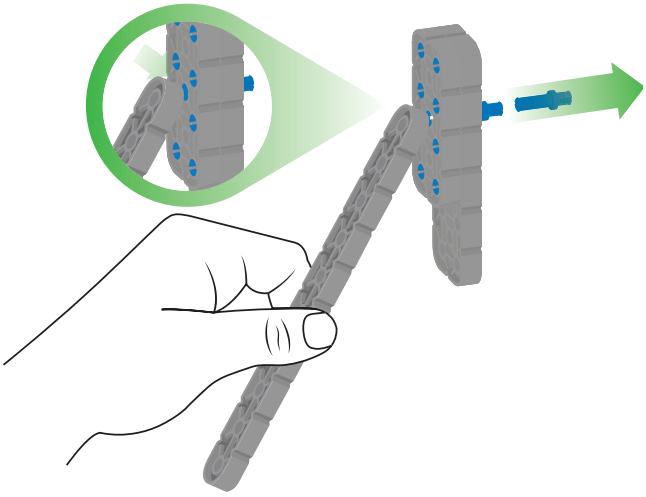

Quickly remove Connector Pins by pressing a VEX IQ Beam against the back of the Pin and pulling it out.

Pousser doucement le connecteur avec une poutre VEX IQ à l'arrière du connecteur pour le libérer.

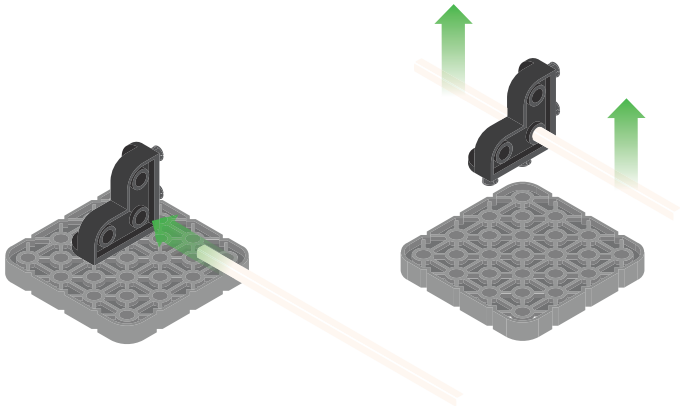

Easily remove Corner Connectors by placing a metal shaft through one of the holes and pulling outward.

Retirer facilement un connecteur d'angle en plaçant un axe dans un des trous et en tirant vers l'extérieur.

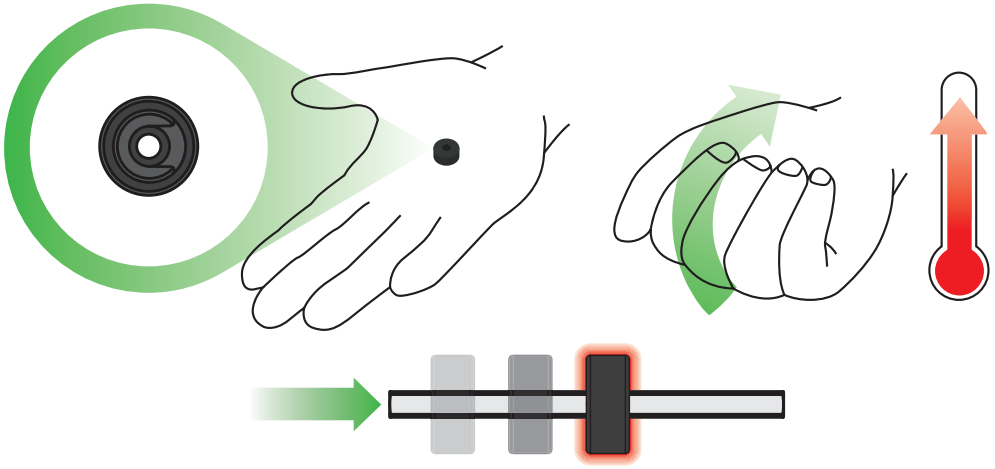

Rubber Shaft Collars become softer and easier to install if they are warmed by holding them in your hand for 15-30 seconds.

Les butées en caoutchouc deviennent plus souple et plus facile à installer s'ils sont réchauffés en les tenant dans votre main pendant 15-30 secondes.

1 Armbot IQ

1

Required parts
Pièces requises

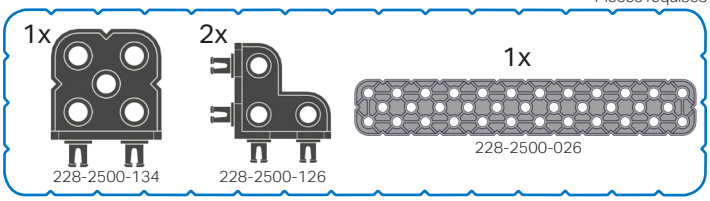

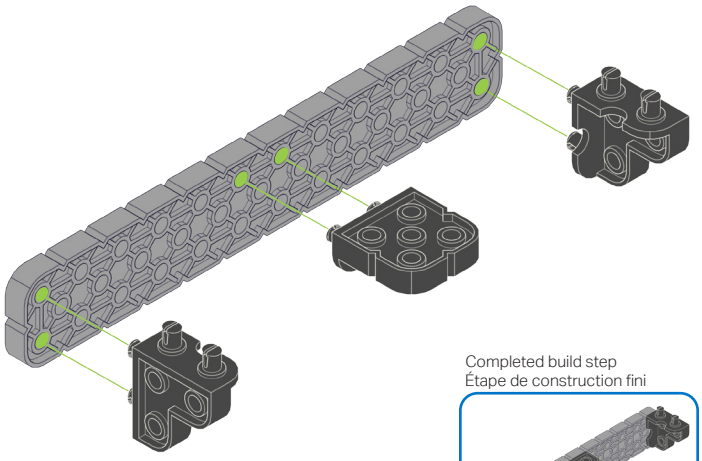

Completed build step
Étape de construction fini

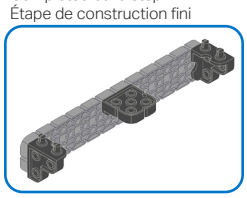

2

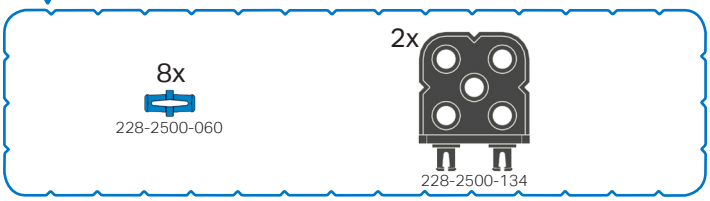

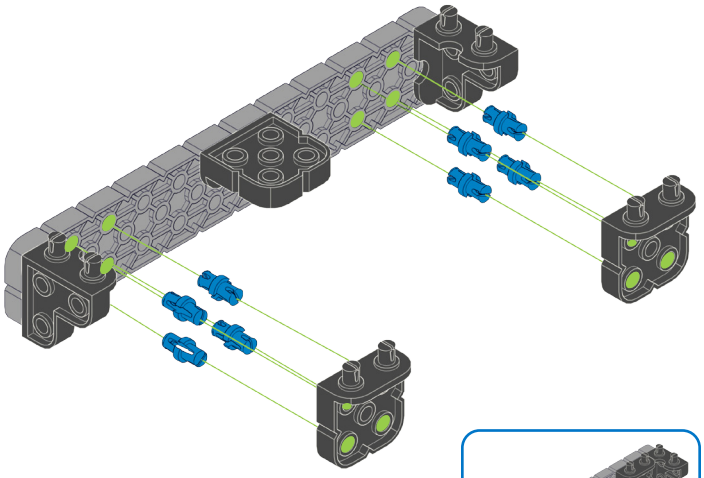

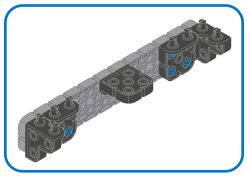

3

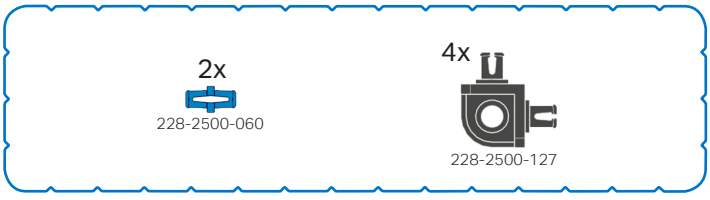

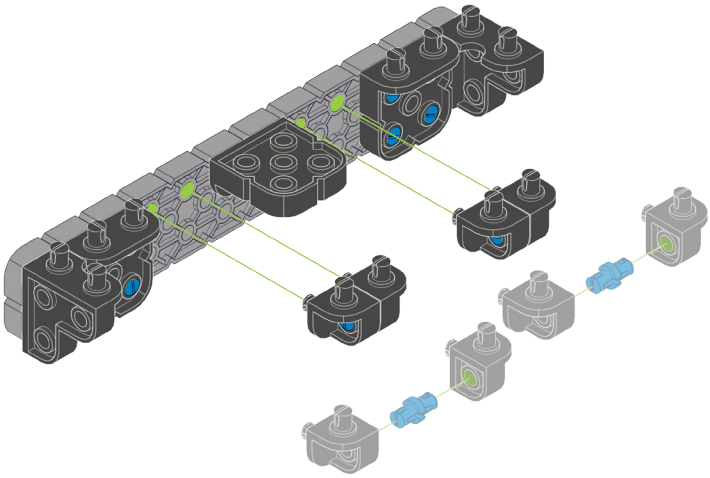

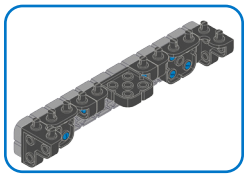

4

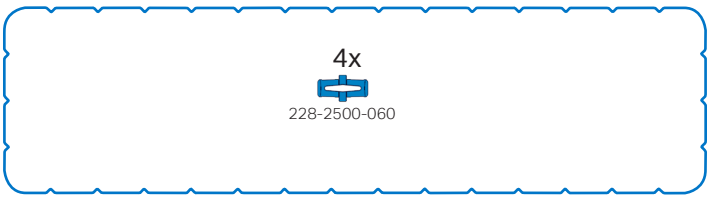

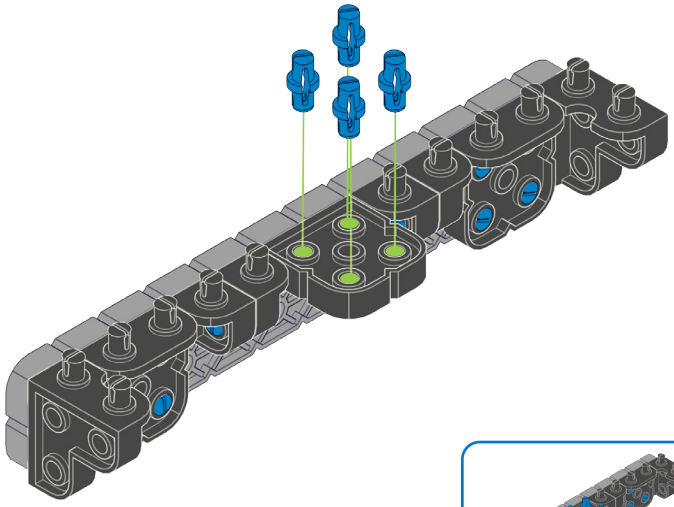

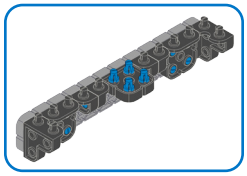

5

5 Maroon gears reference Section 3 (Pre-Summer 2014)
Section 3 pour référence d'équipements bordeaux (Pré-Été 2014 Kits)

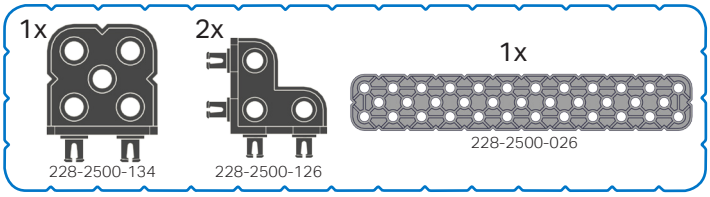

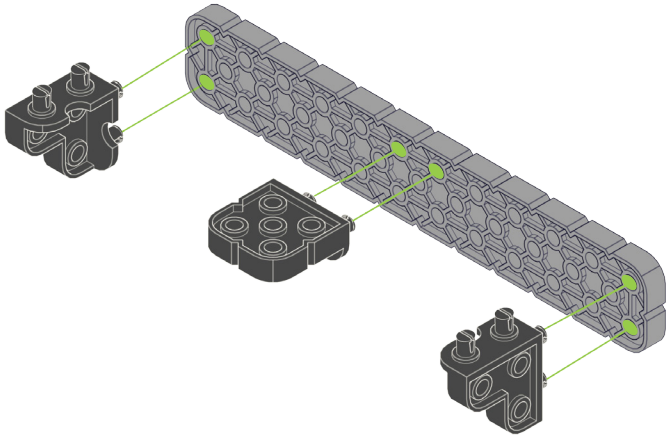

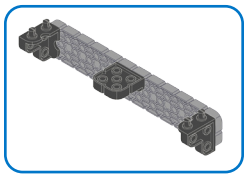

6

6

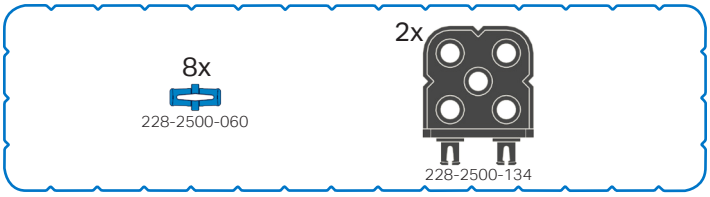

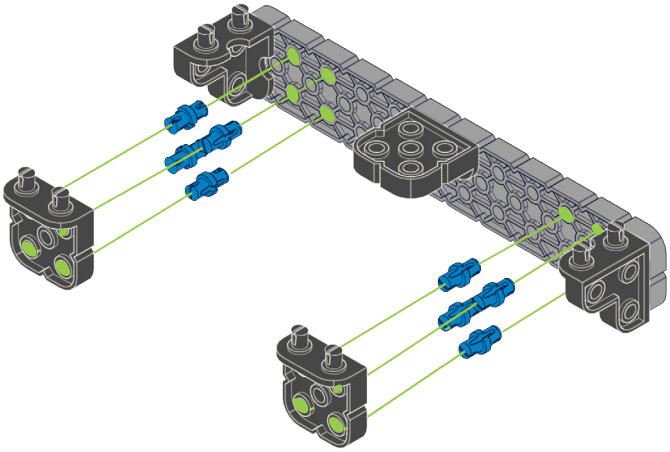

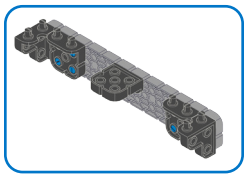

7

7

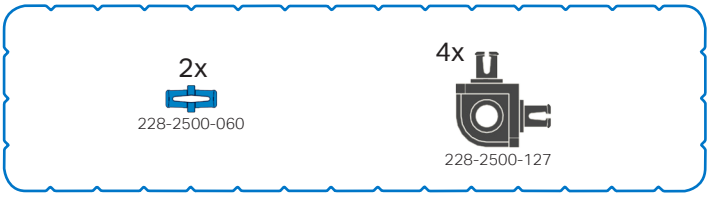

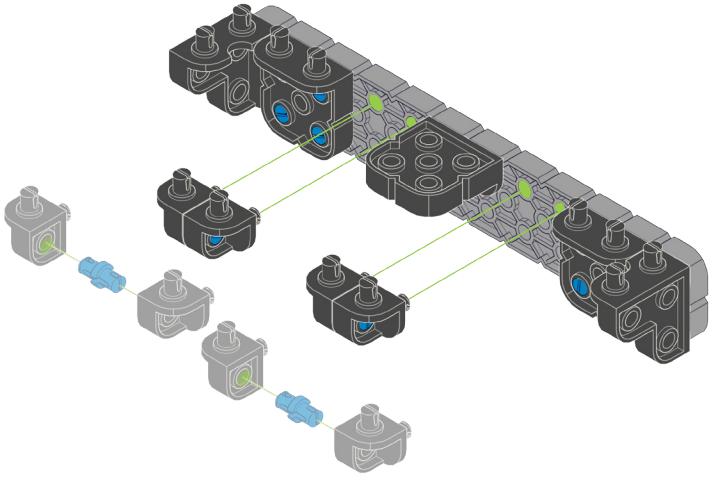

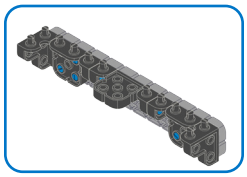

8

8

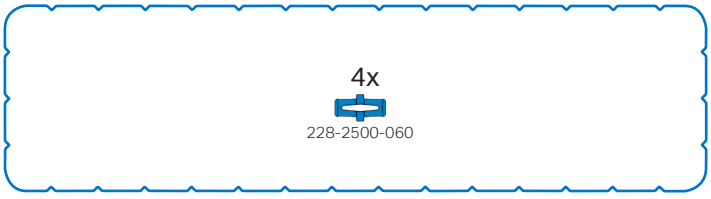

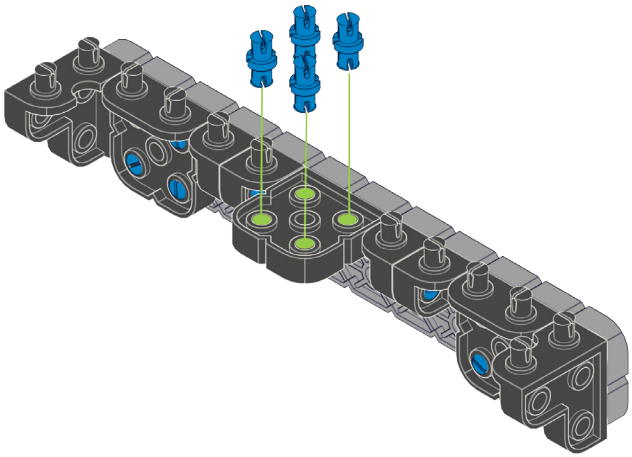

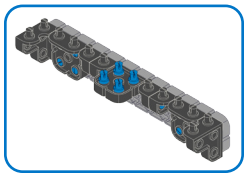

9

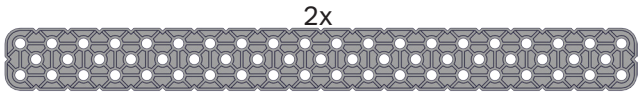
2x
228-2500-030

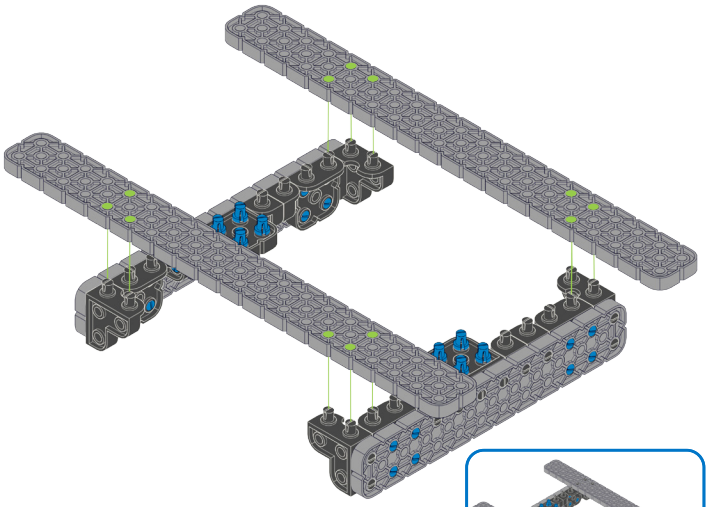

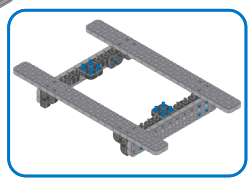

10

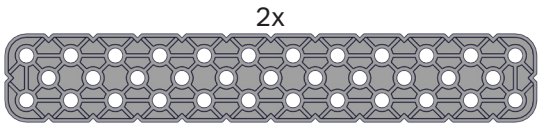
2x
228-2500-026

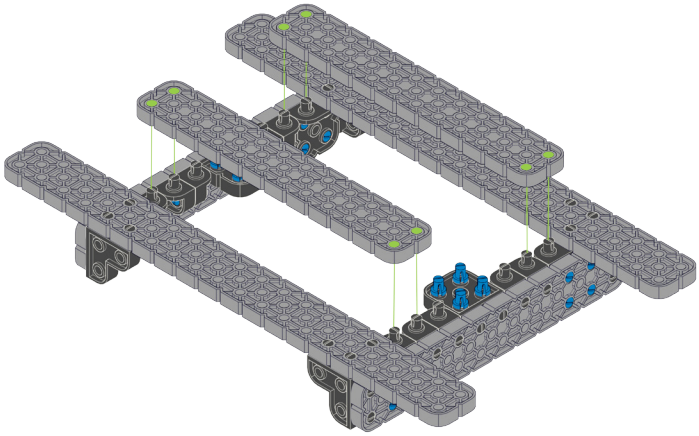

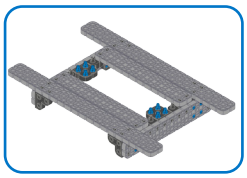

11

4x
228-2500-061

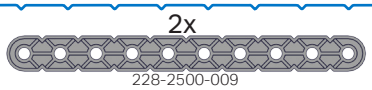
2x
228-2500-009

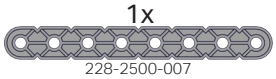
1x
228-2500-007

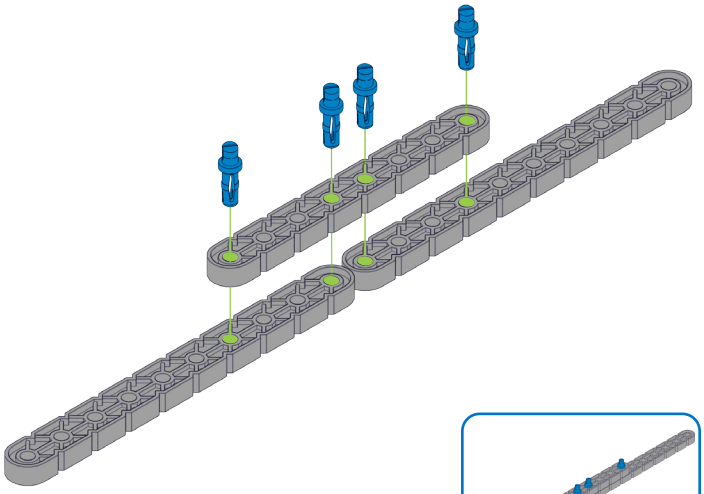

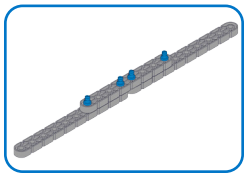

12

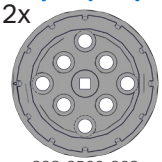
2x
228-2500-208

2x
228-2500-209

4x
228-2500-060

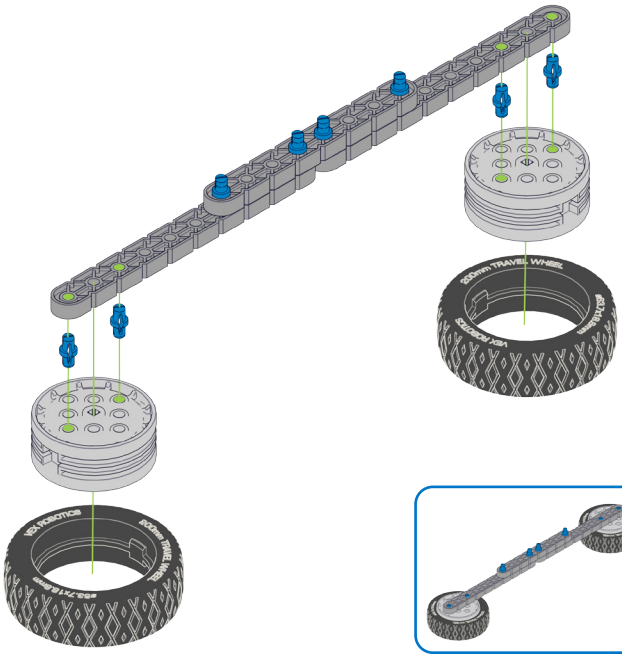

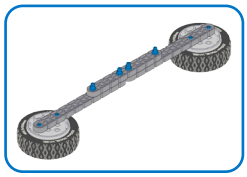

13

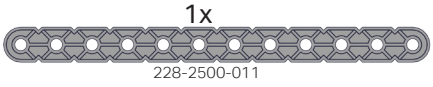
1x
228-2500-011
4x
228-2500-061

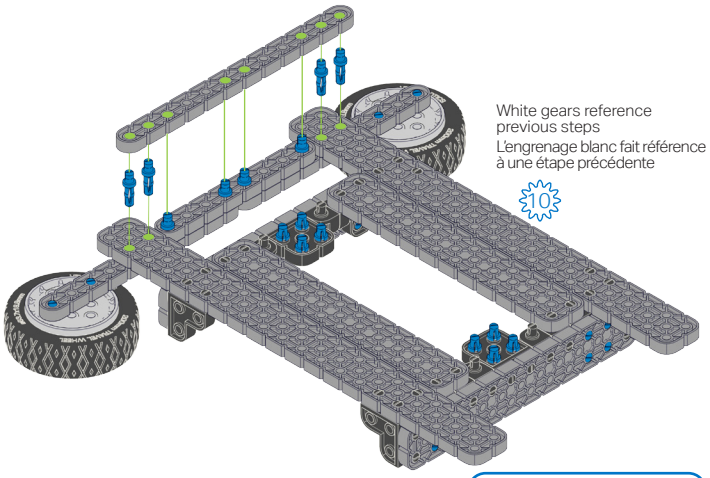
White gears reference previous steps
L'engrenage blanc fait référence à une étape précédente
10

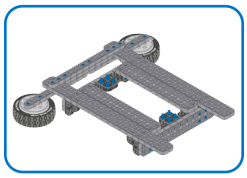

14

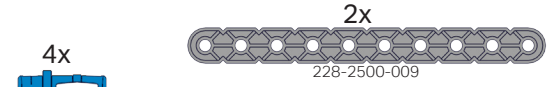
4x
228-2500-061
2x
228-2500-009
1x
228-2500-007

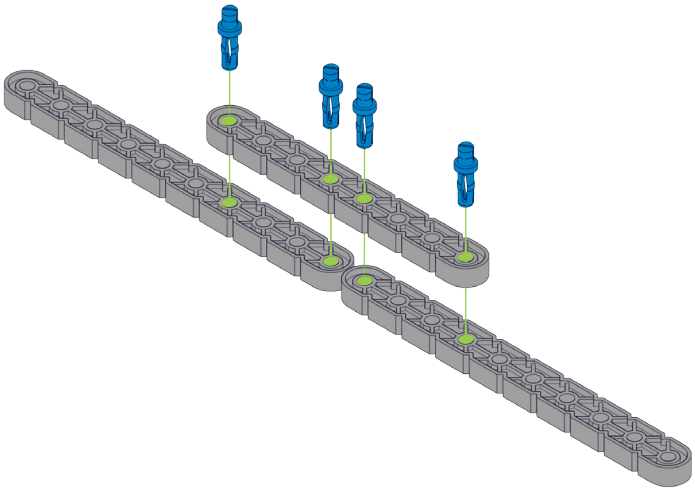

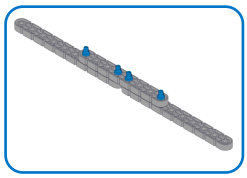

15

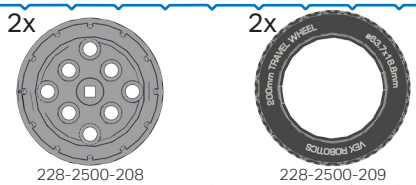
2x
228-2500-208
2x
228-2500-209
4x
228-2500-060

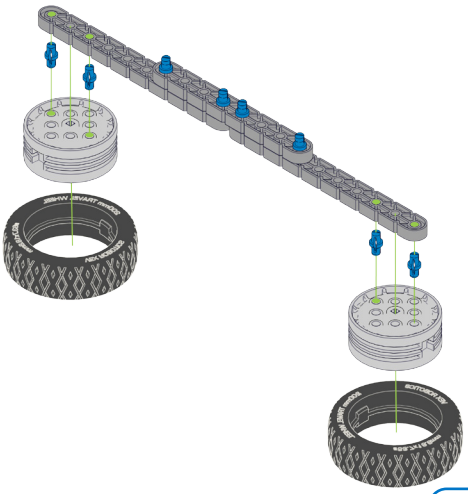

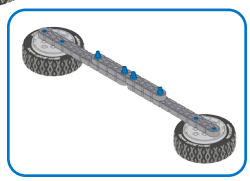

16

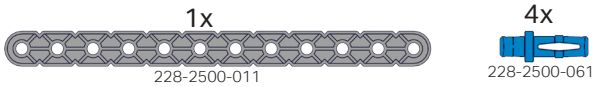
1x
228-2500-011
4x
228-2500-061

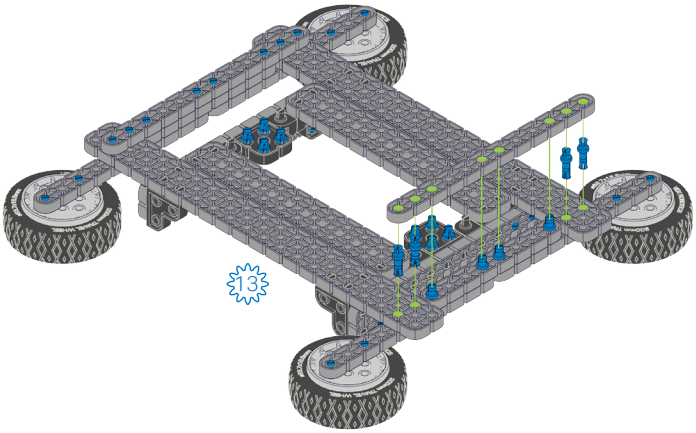
13

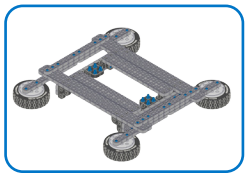

17

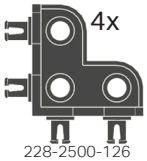
4x
228-2500-126

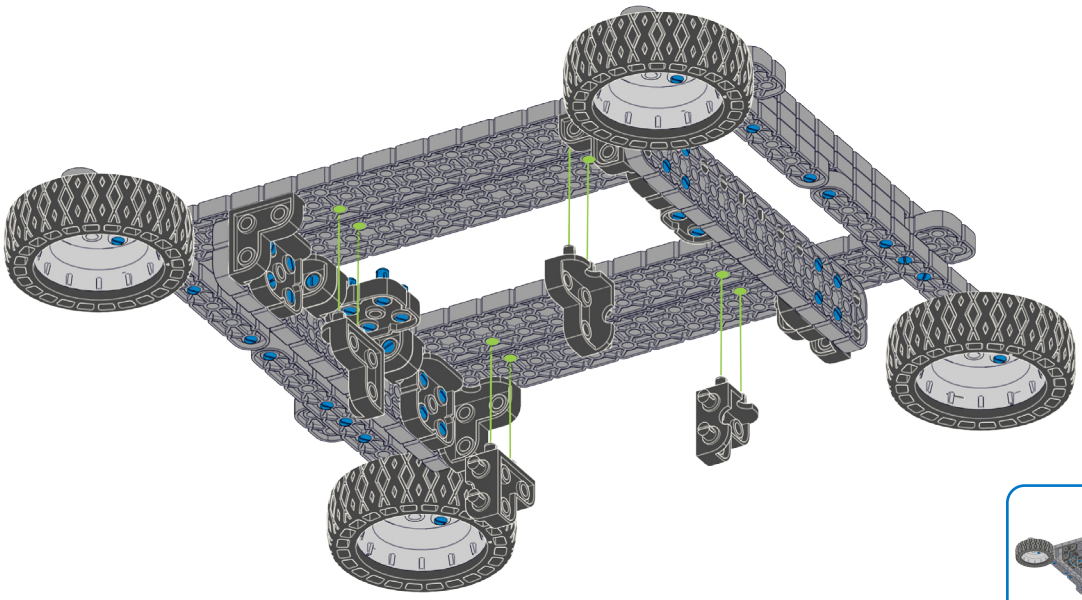

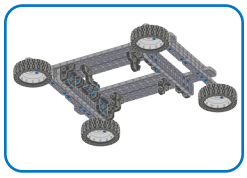

18

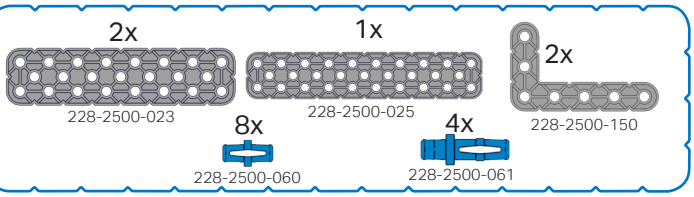
2x
228-2500-023
1x
228-2500-025
2x
228-2500-150
8x
228-2500-060
4x
228-2500-061

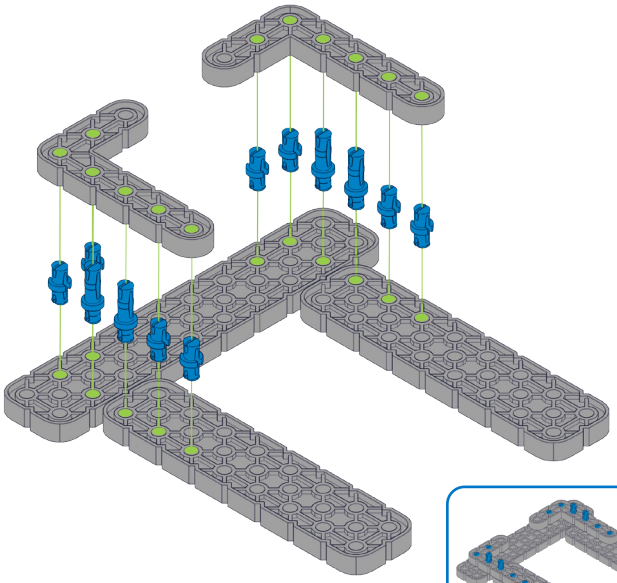

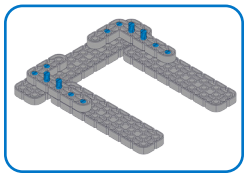

19

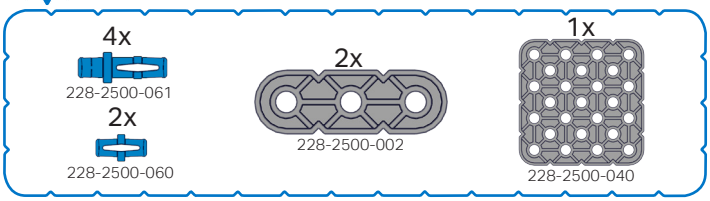
4x
228-2500-061
2x
228-2500-060
2x
228-2500-002
1x
228-2500-040

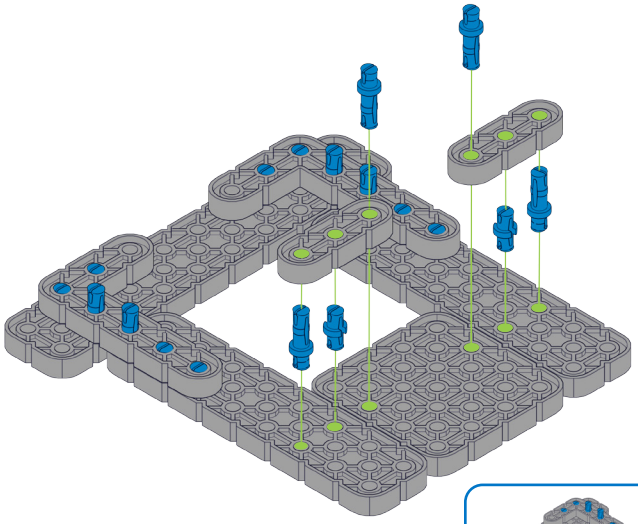

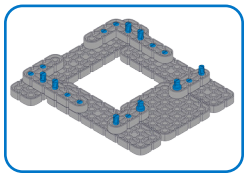

20

2x
228-2500-061

2x
228-2500-060

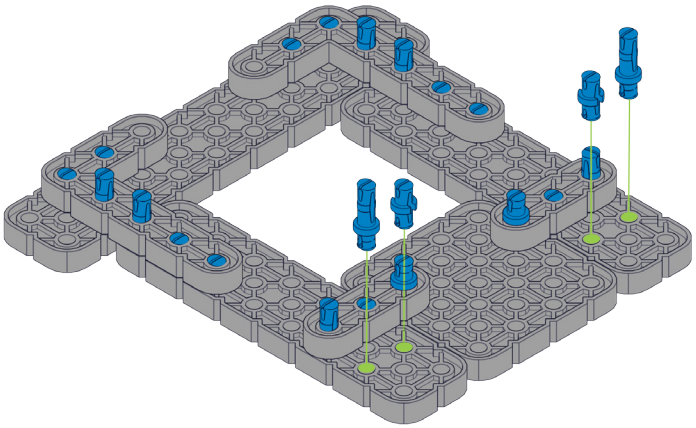

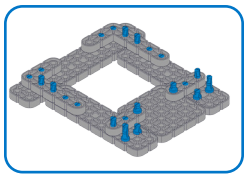

21

2x
228-2500-019

6x
228-2500-060

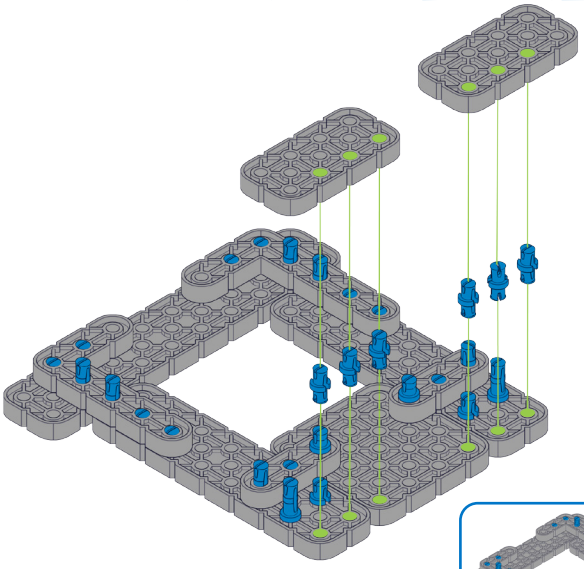

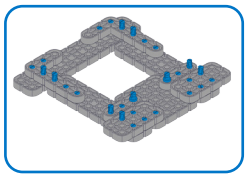

22

4x
228-2500-060

2x
228-2500-148

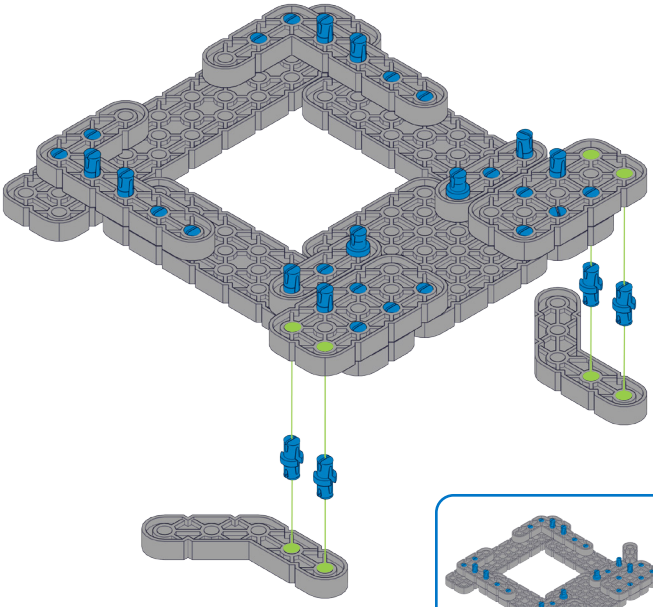

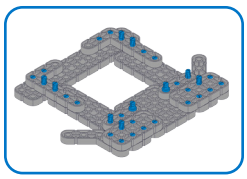

23

4x
228-2500-061

1x
228-2500-060

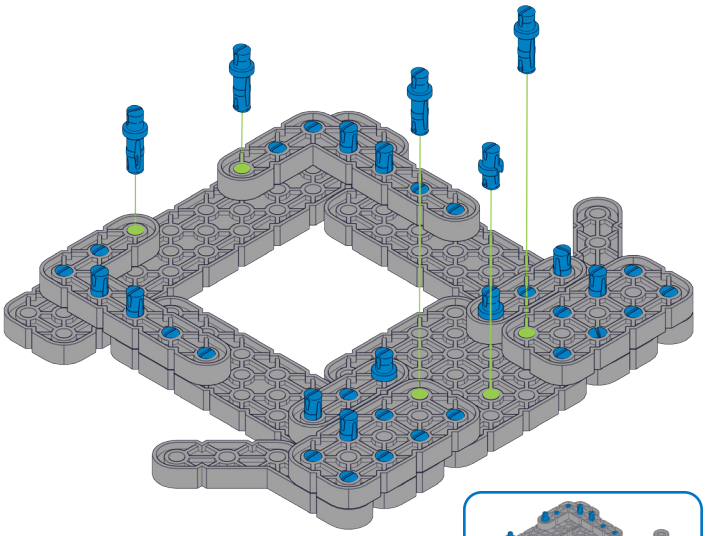

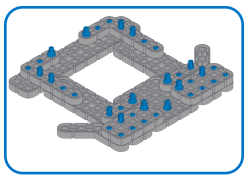

24

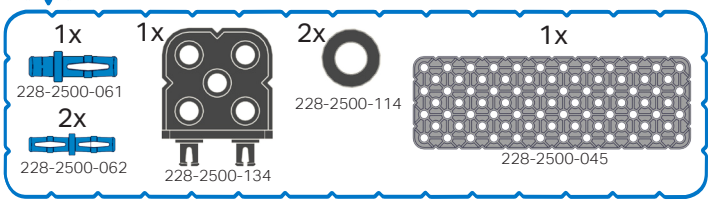
1x
228-2500-061
2x
228-2500-062
1x
228-2500-134
2x
228-2500-114
1x
228-2500-045

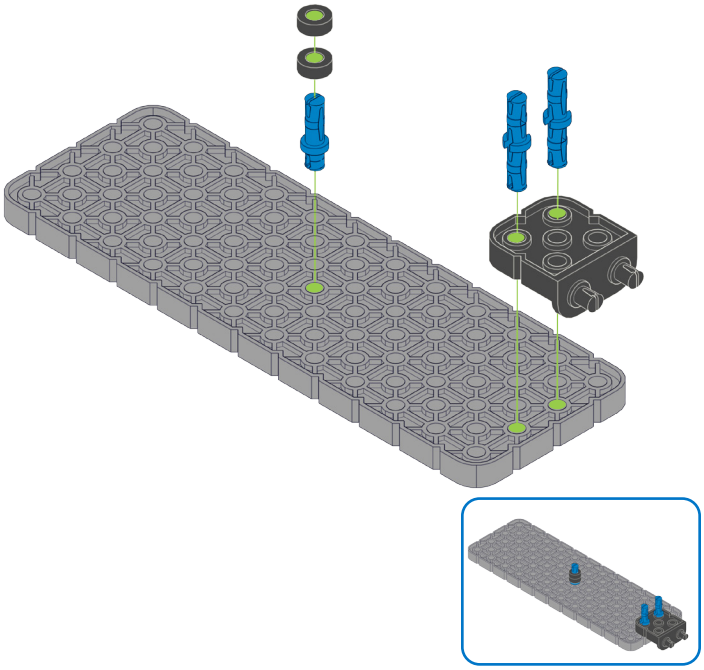

25

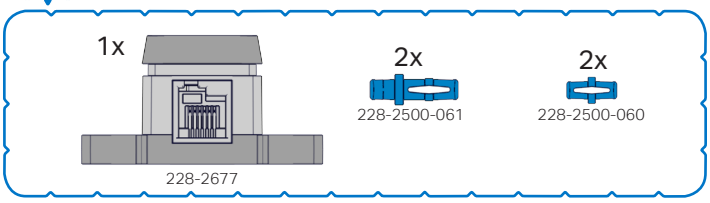
1x
228-2677
2x
228-2500-061
2x
228-2500-060

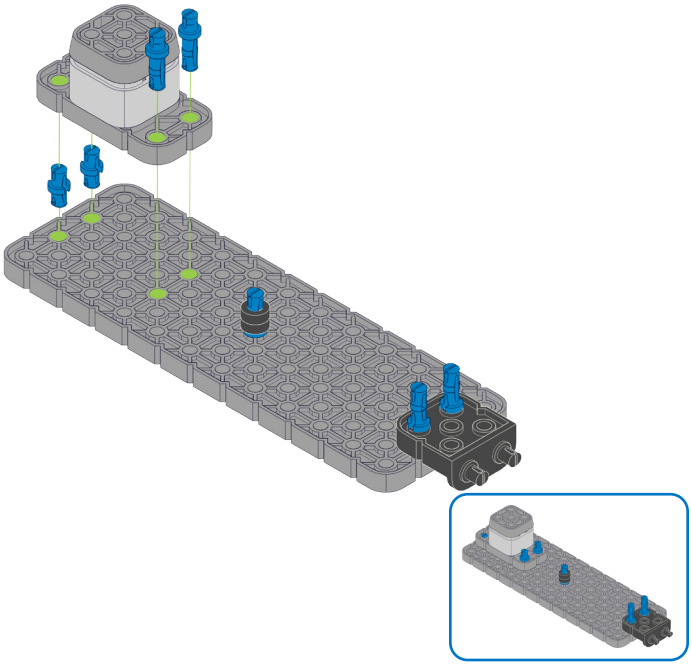

26 26

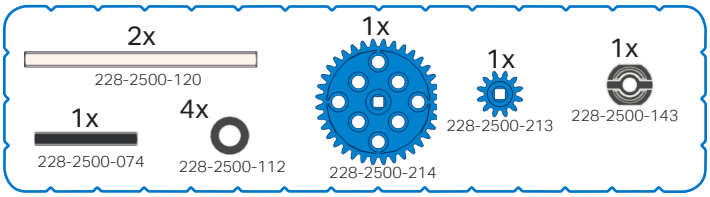
2x
228-2500-120
1x
228-2500-074
4x
228-2500-112
1x
228-2500-214
1x
228-2500-213
1x
228-2500-143

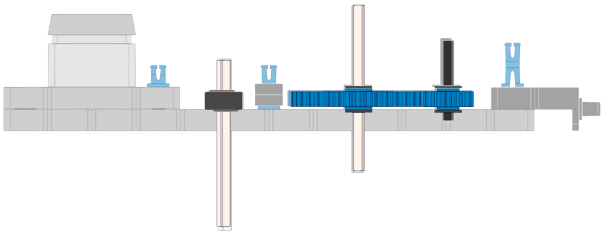

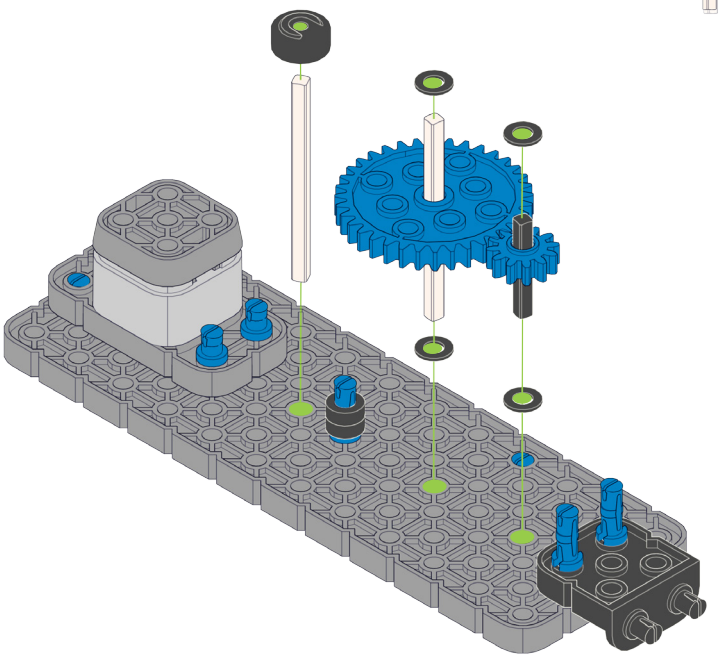

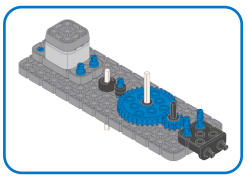

27 27

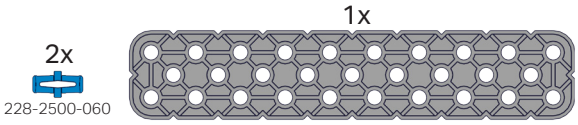
2x
228-2500-060
1x
228-2500-025

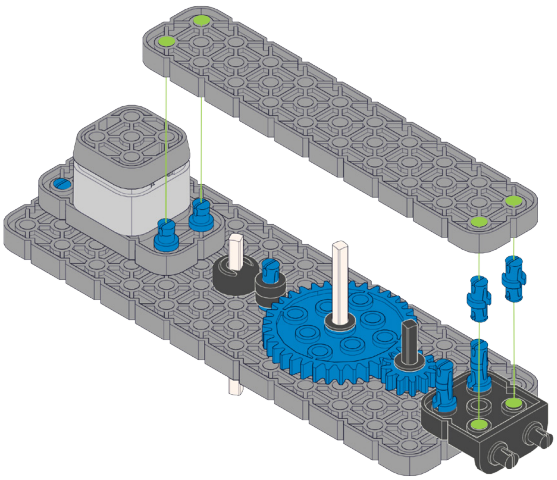

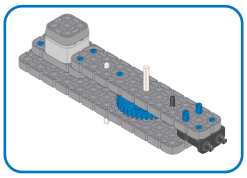

28

4x
228-2500-060
1x
228-2500-143

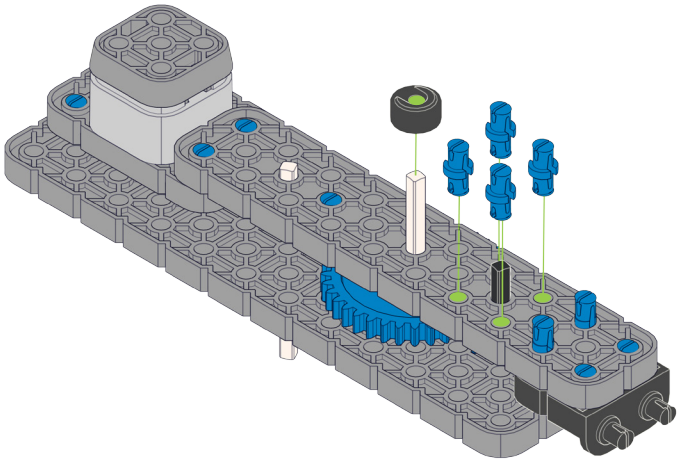

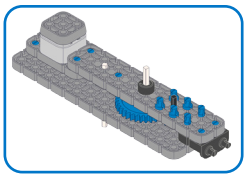

29

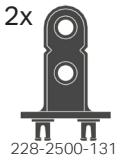
2x
228-2500-131

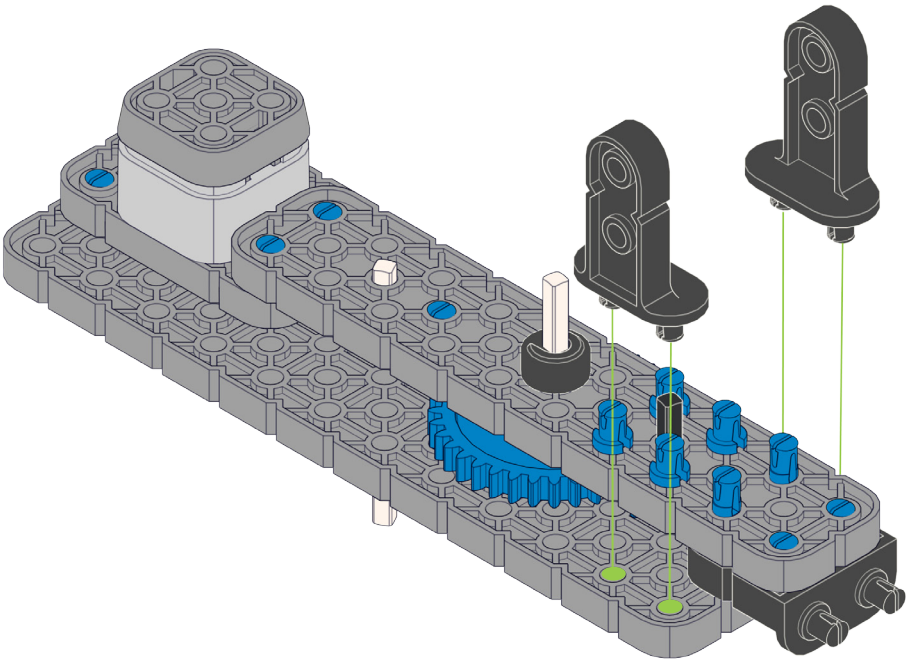

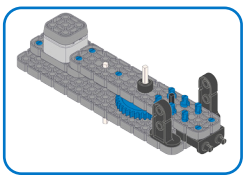

30

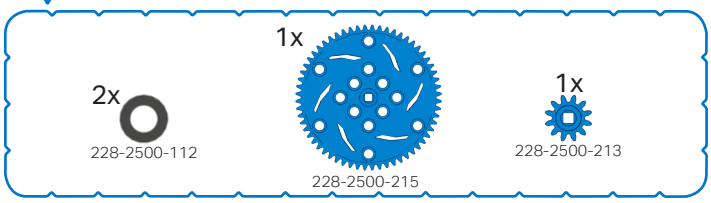
2x
228-2500-112
1x
228-2500-215
1x
228-2500-213

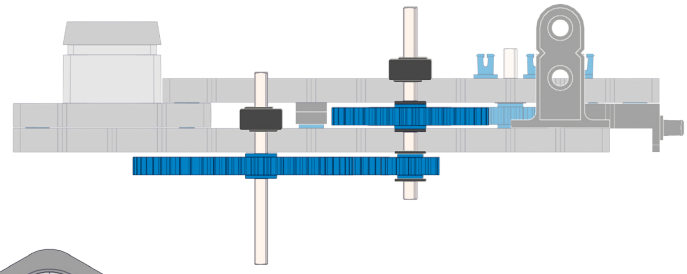

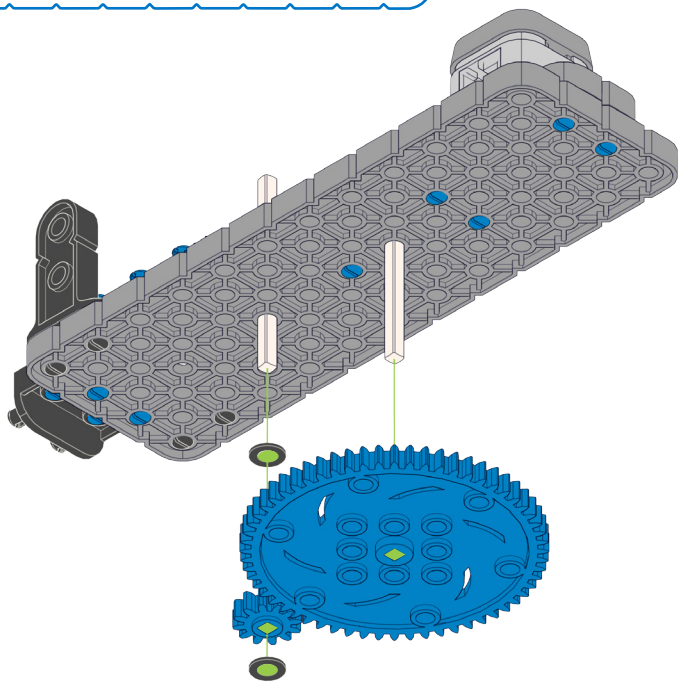

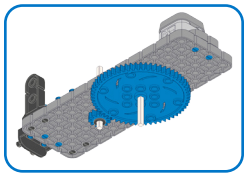

31

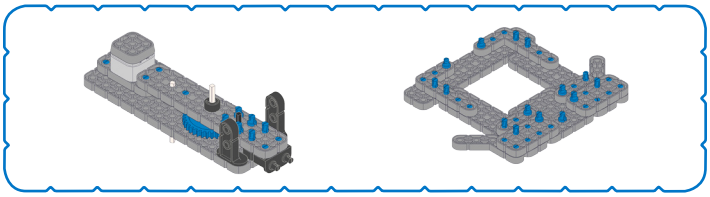

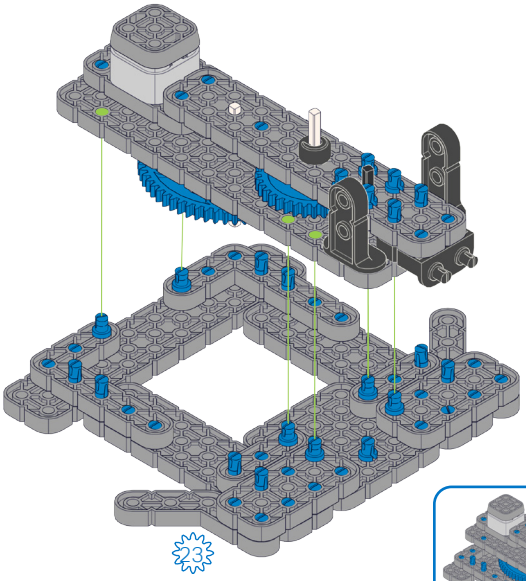
23

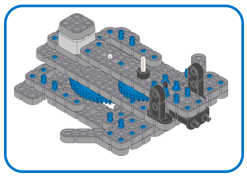

32

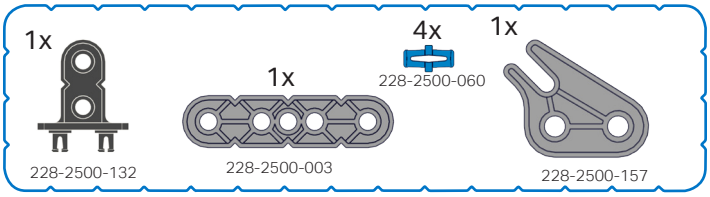
1x
228-2500-132
1x
228-2500-003
4x
228-2500-060
1x
228-2500-157

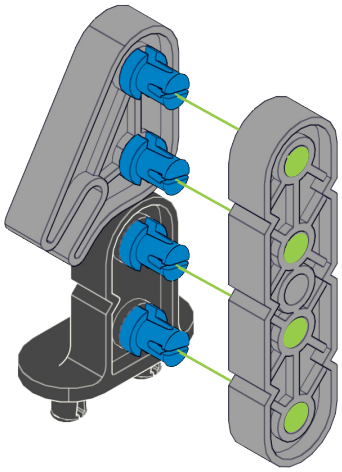

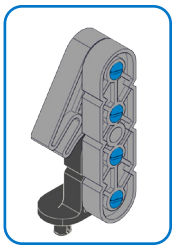

33

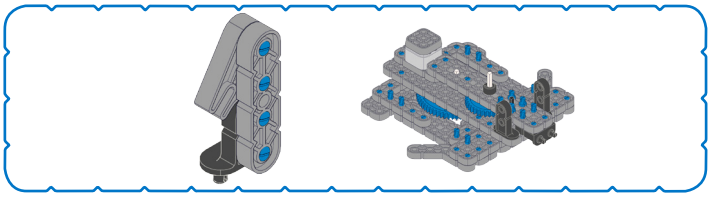

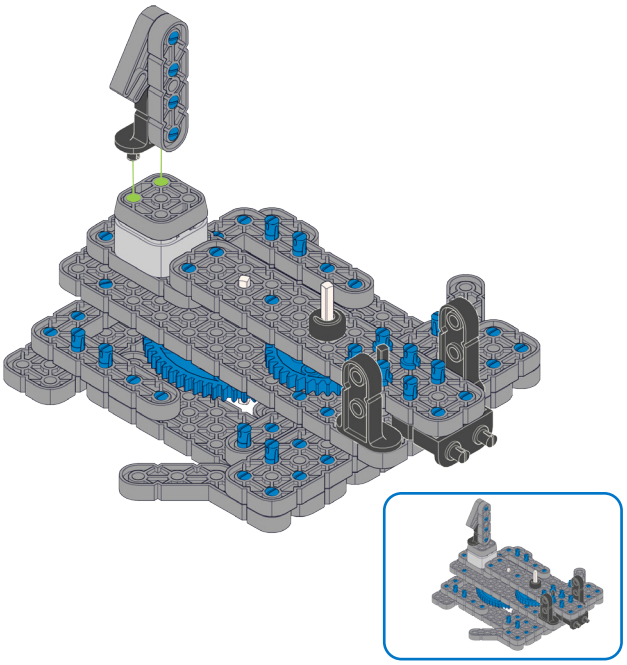

34

4x

228-2500-064

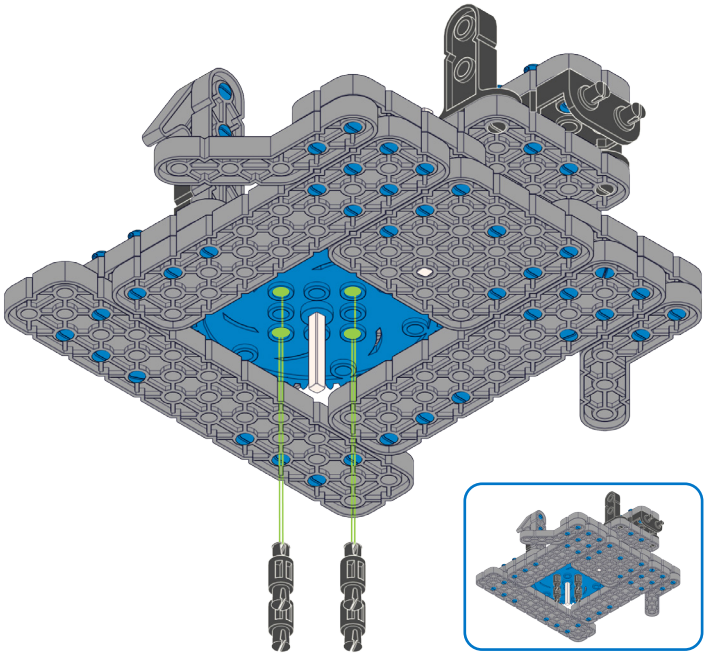

35 35

1x

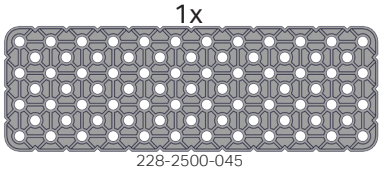

228-2500-045

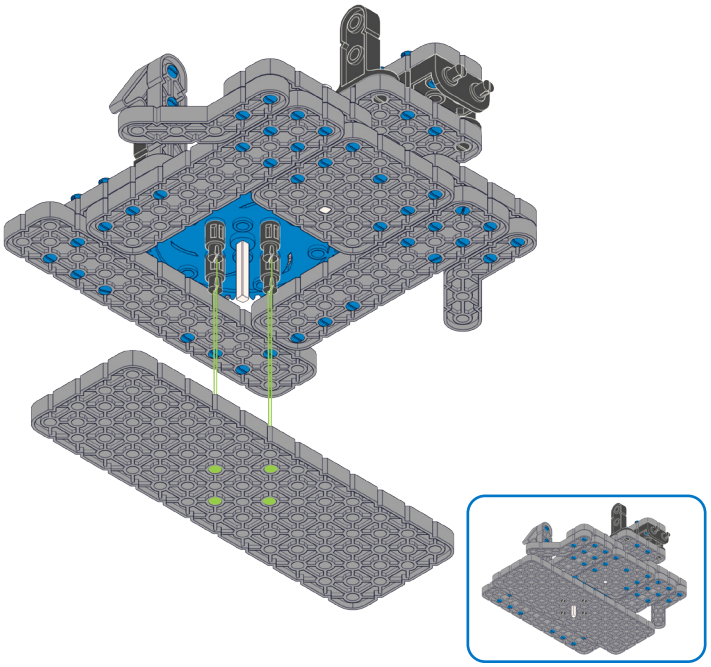

36 36

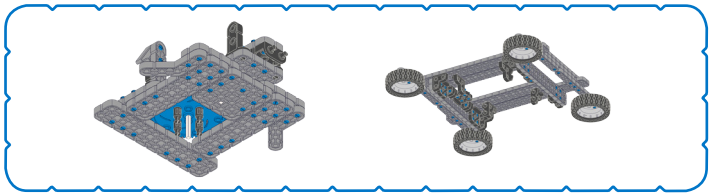

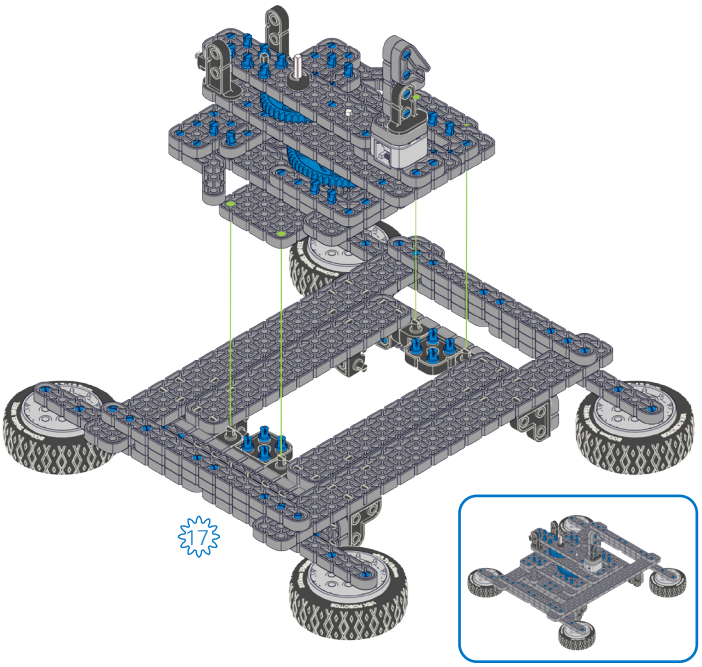

37

1x
228-2500-143

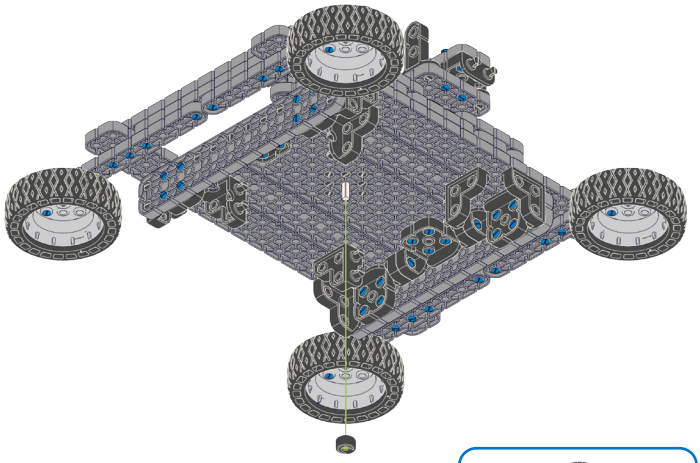

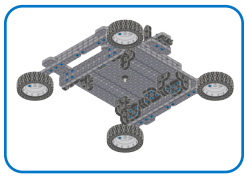

38 38

4x
228-2500-133

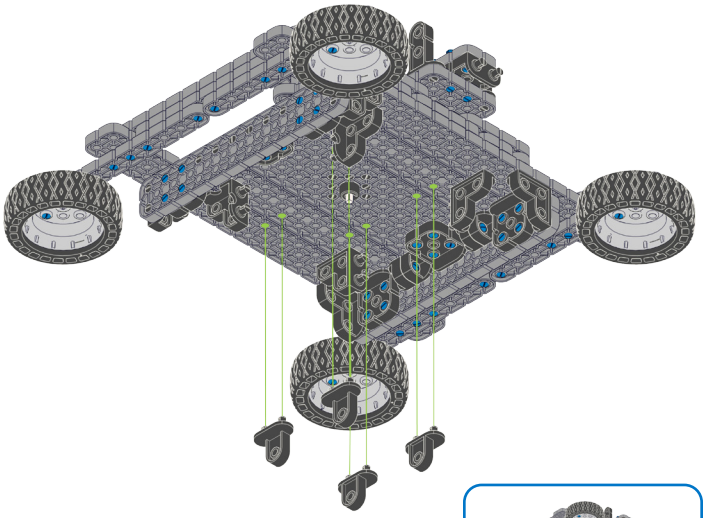

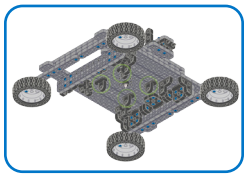

39 39

3x
228-2500-060

2x
228-2500-061

1x
228-2500-026

1x
228-2500-025

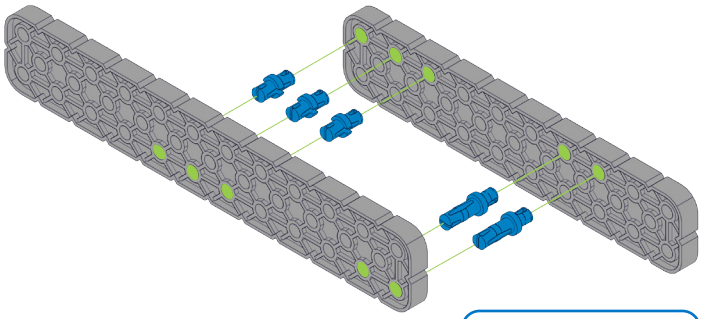

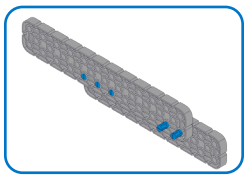

40 40

2x
228-2500-061

2x
228-2500-128

1x
228-2500-135

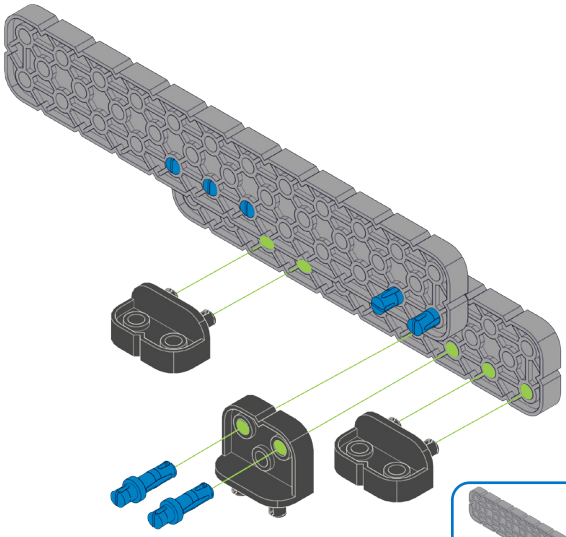

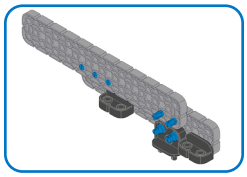

41

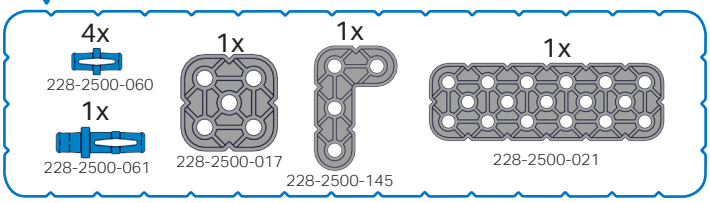
4x
228-2500-060
1x
228-2500-061
1x
228-2500-017
1x
228-2500-145
1x
228-2500-021

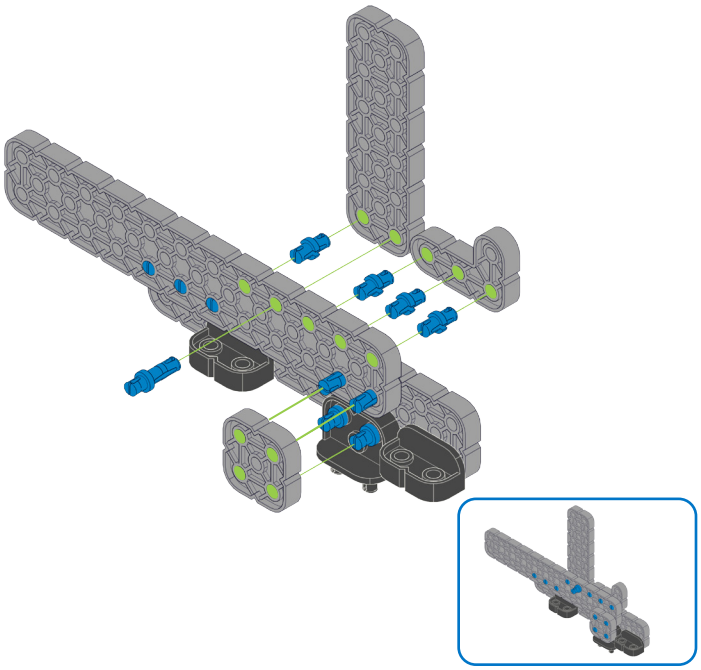

42

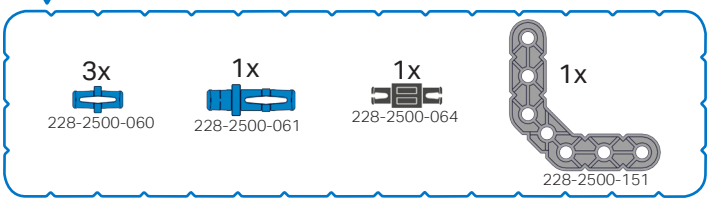
3x
228-2500-060
1x
228-2500-061
1x
228-2500-064
1x
228-2500-151

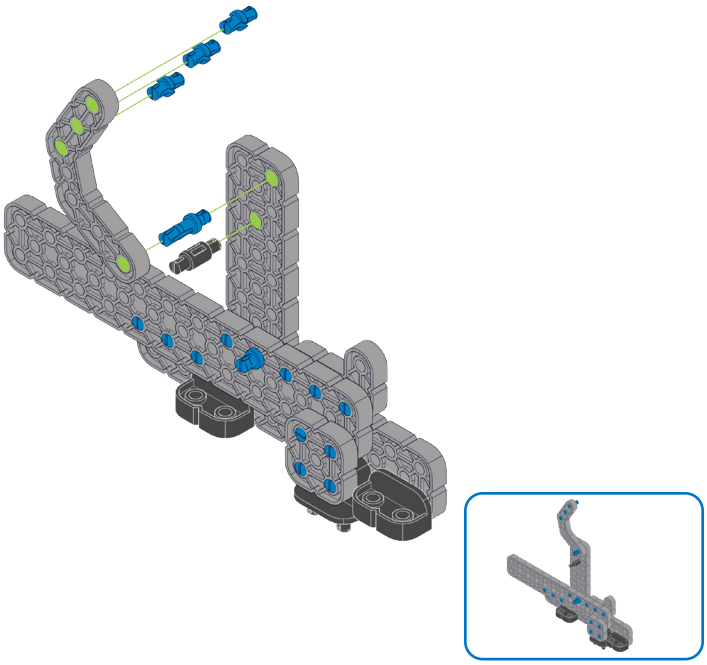

43

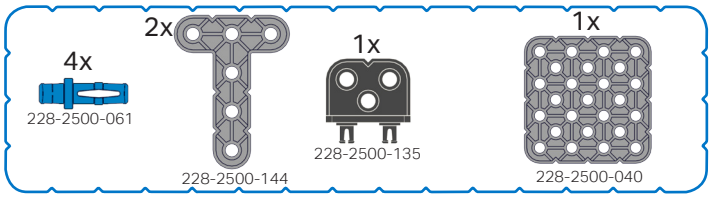
4x
228-2500-061
2x
228-2500-144
1x
228-2500-135
1x
228-2500-040

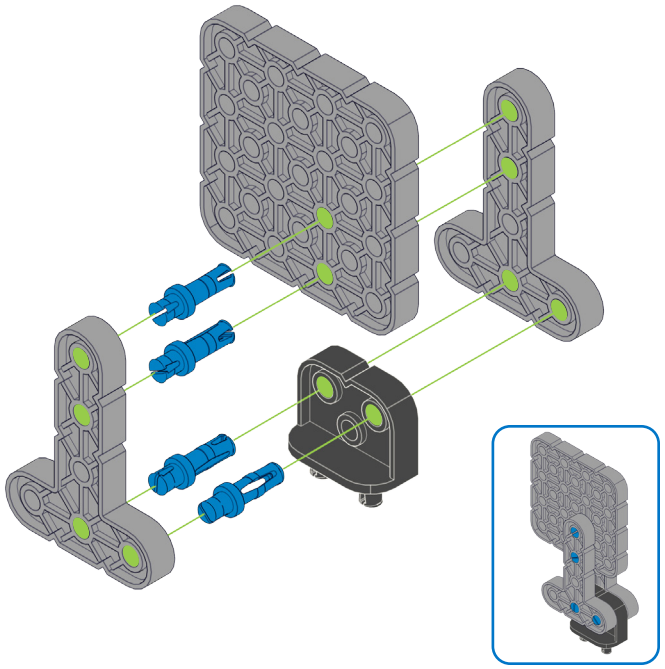

44

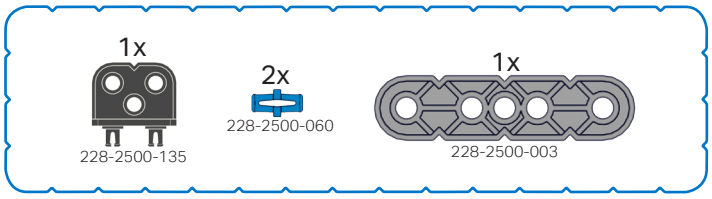
1x
228-2500-135
2x
228-2500-060
1x
228-2500-003

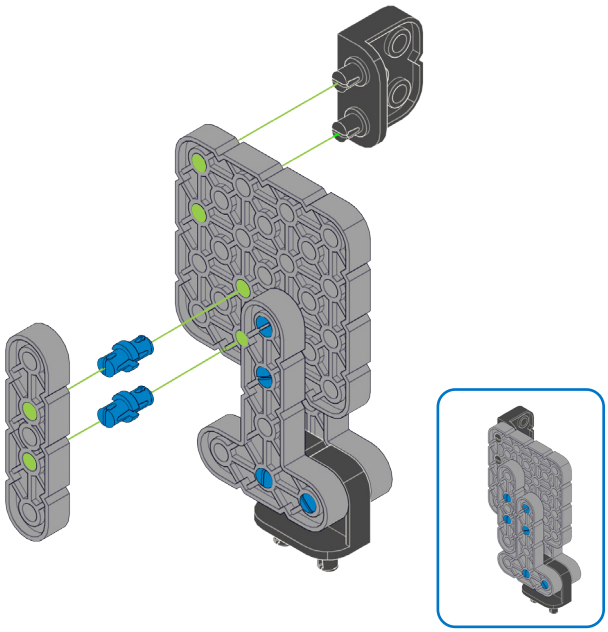

45

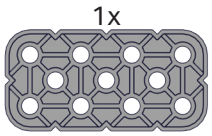
1x
228-2500-019

4x
228-2500-060

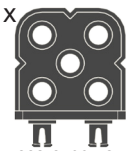
1x
228-2500-134

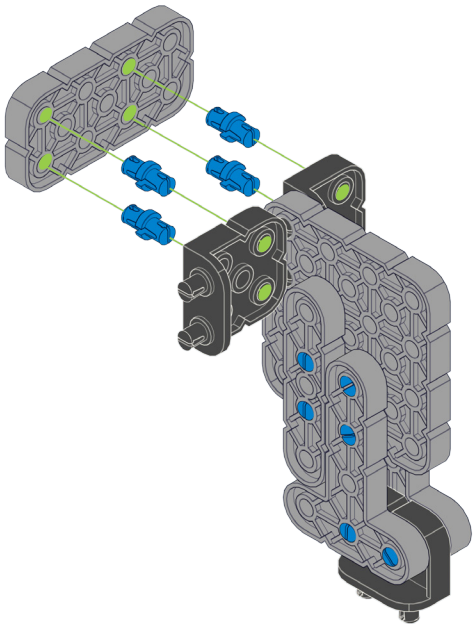

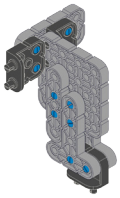

46

4x
228-2500-060

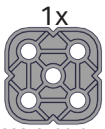
1x
228-2500-017

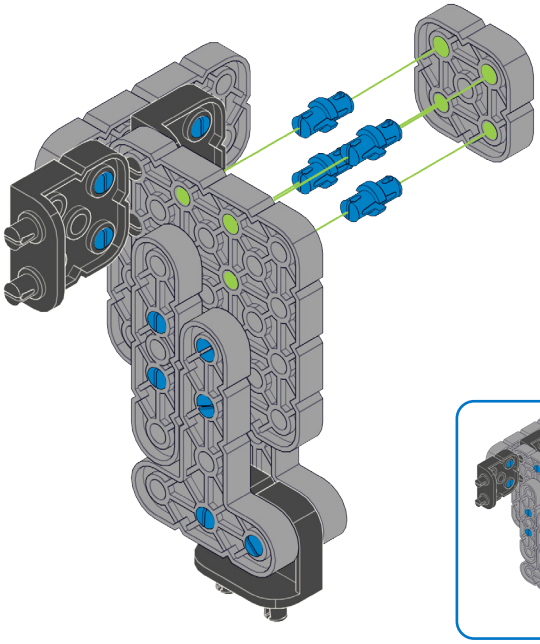

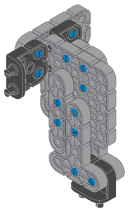

47

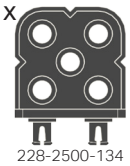
1x
228-2500-134

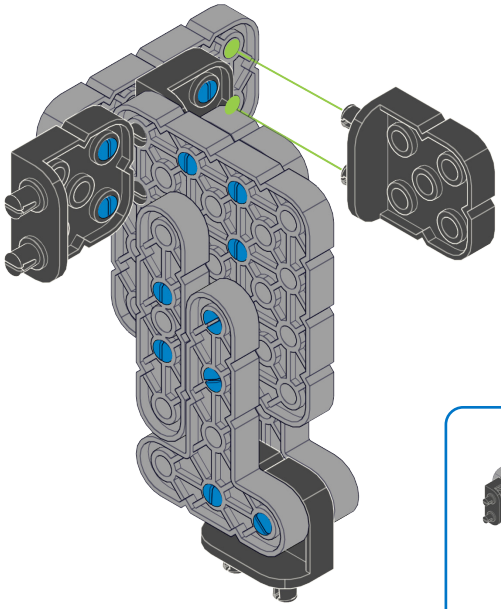

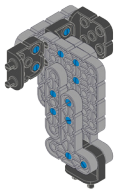

48

3x
228-2500-060

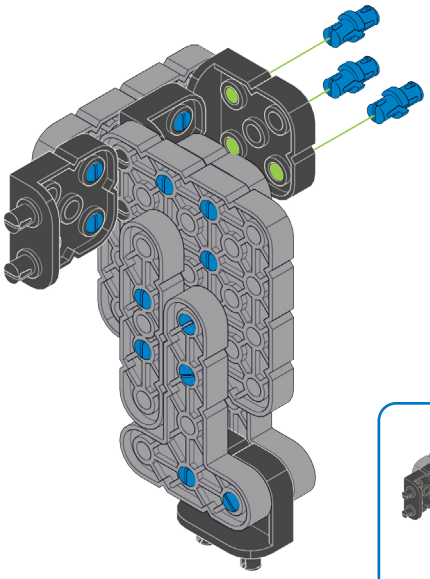

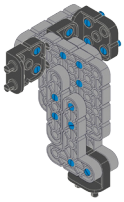

49

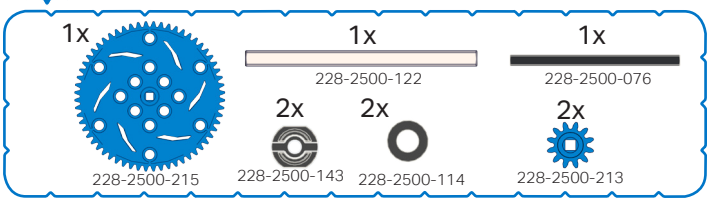
1x
228-2500-215
1x
228-2500-122
1x
228-2500-076
2x
228-2500-143
2x
228-2500-114
2x
228-2500-213

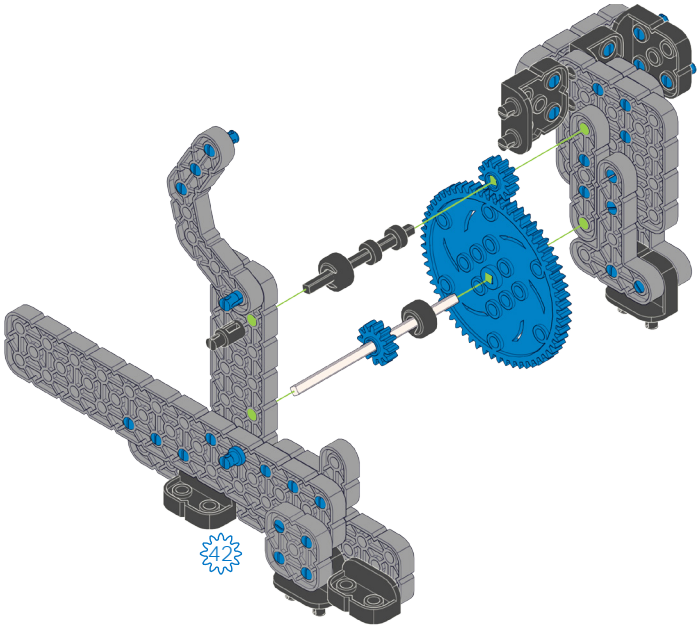
42

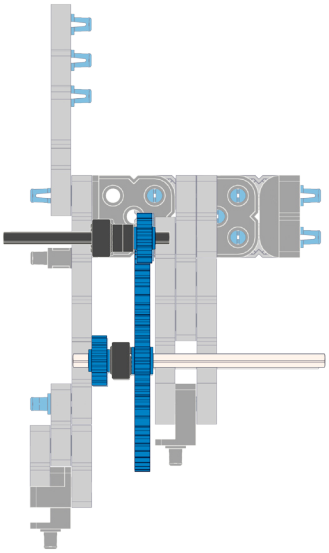

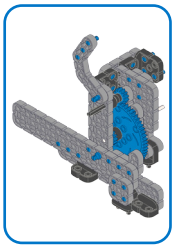

50

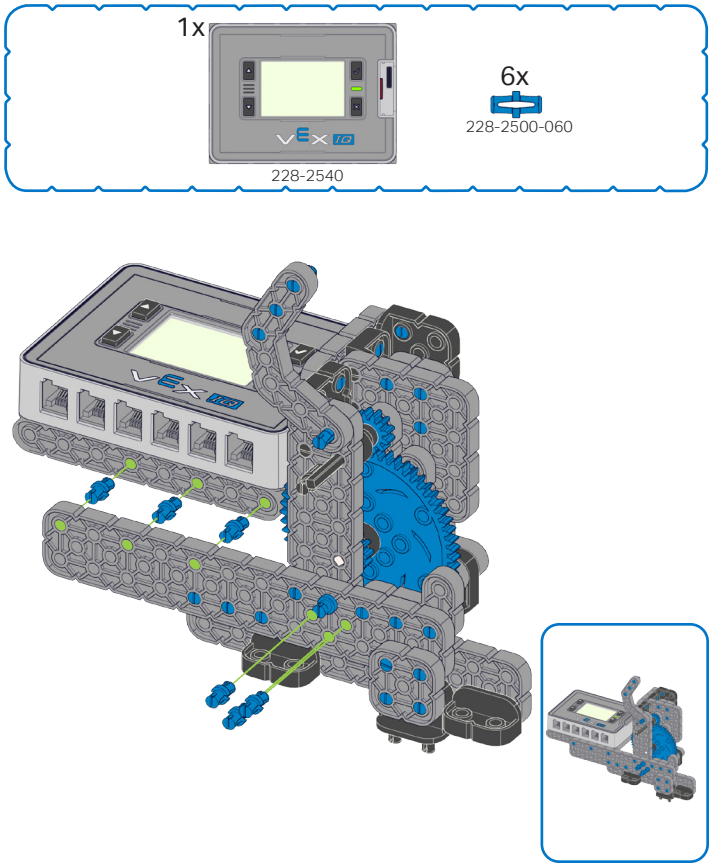
1x
228-2540
6x
228-2500-060

51

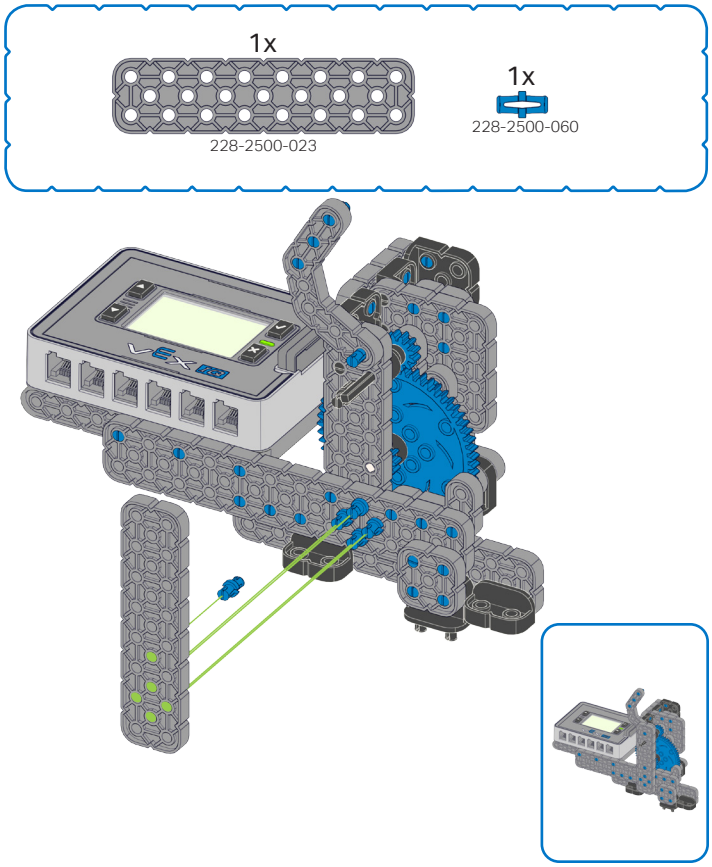
1x
228-2500-023
1x
228-2500-060

52

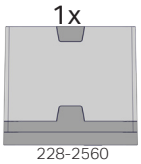
1x
228-2560

6x
228-2500-060

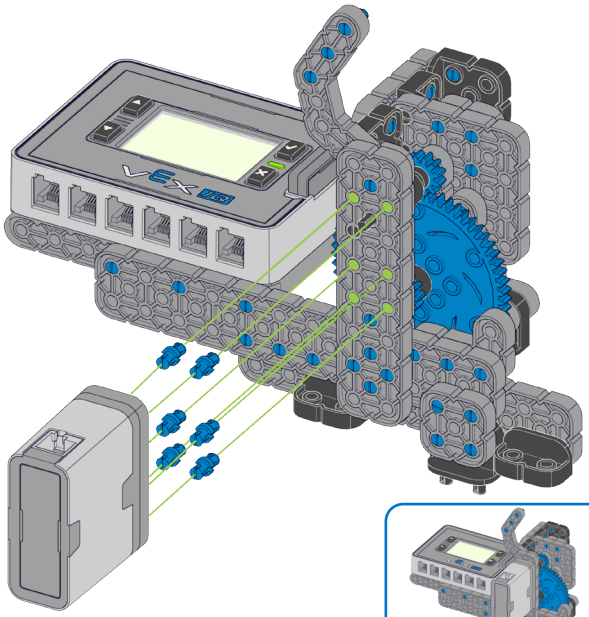

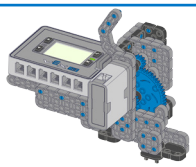

53

1x
228-2500-143

1x
228-2500-213

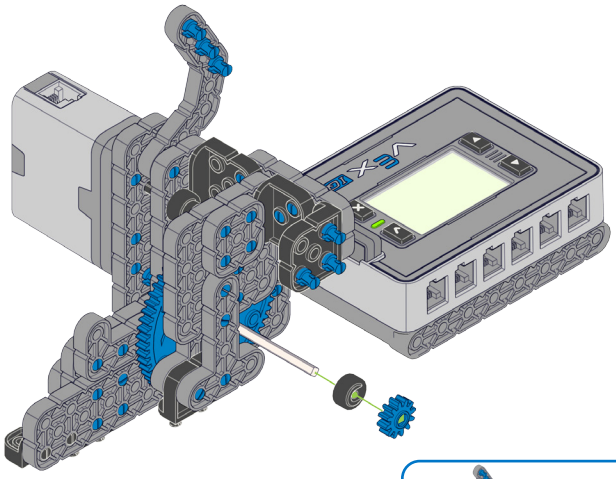

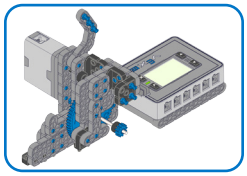

54 54

3x
228-2500-060

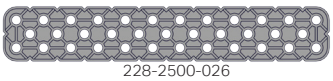
1x
228-2500-026

2x
228-2500-061

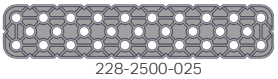
1x
228-2500-025

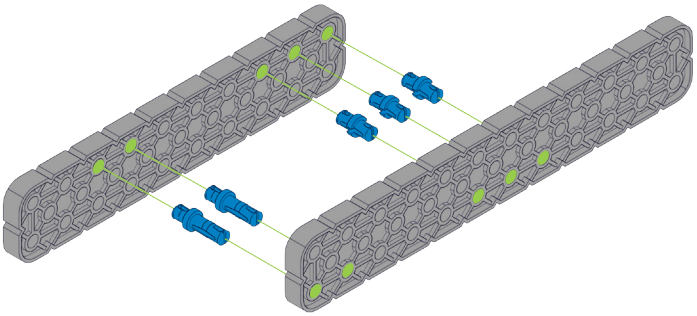

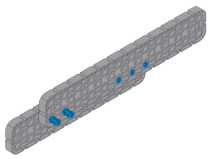

55 55

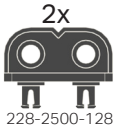
2x
228-2500-128

1x
228-2500-135

2x
228-2500-061

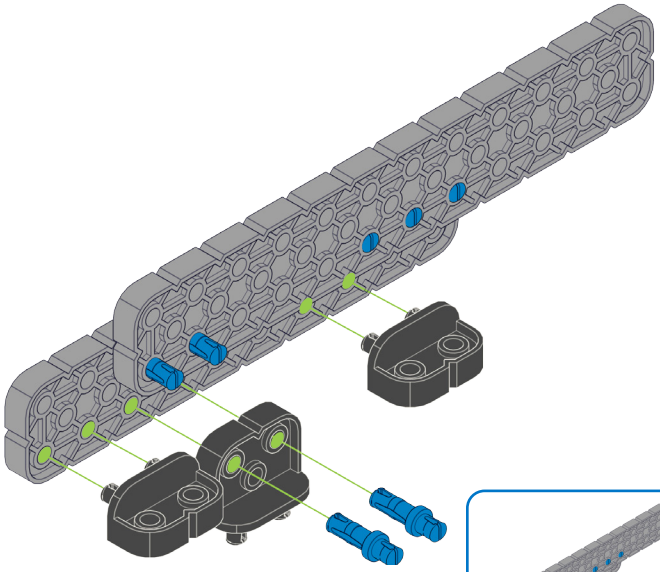

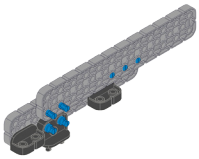

56

4x 228-2500-060
1x 228-2500-061
1x 228-2500-145
1x 228-2500-021
1x 228-2500-017

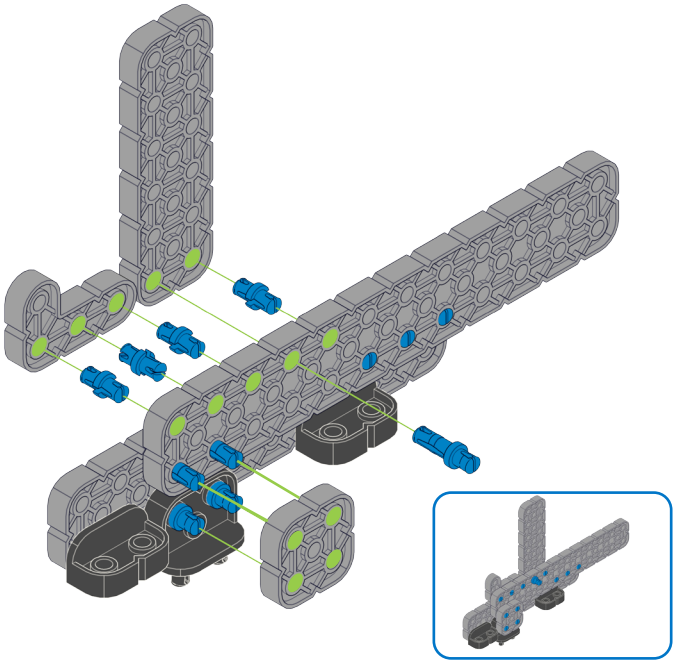

57

5x 228-2500-060

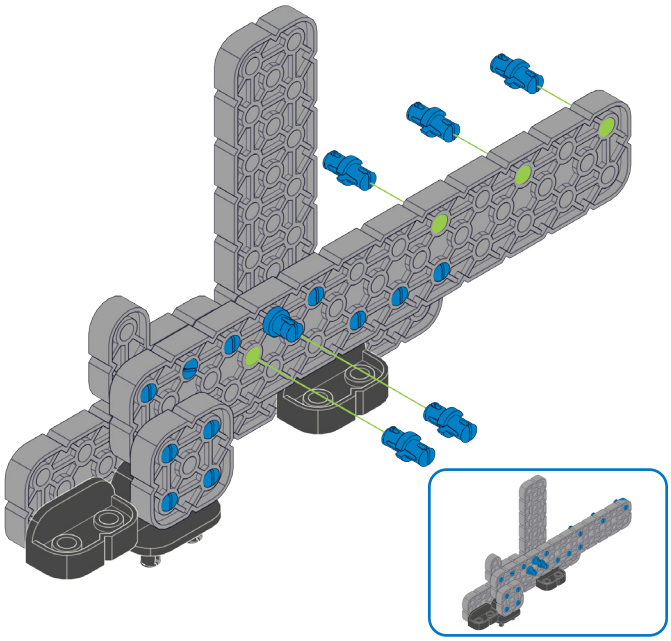

58

3x 228-2500-060
1x 228-2500-151
1x 228-2500-062
1x 228-2500-064

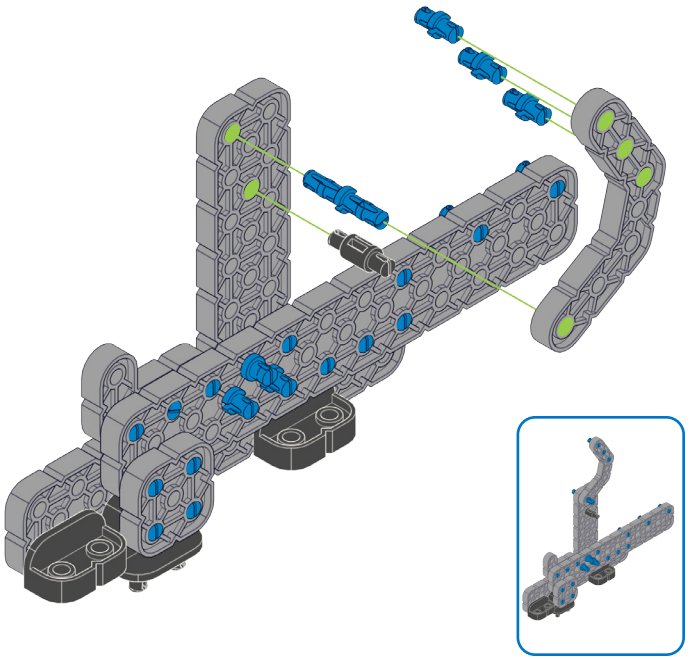

59

1x 228-2500-023
2x 228-2500-060

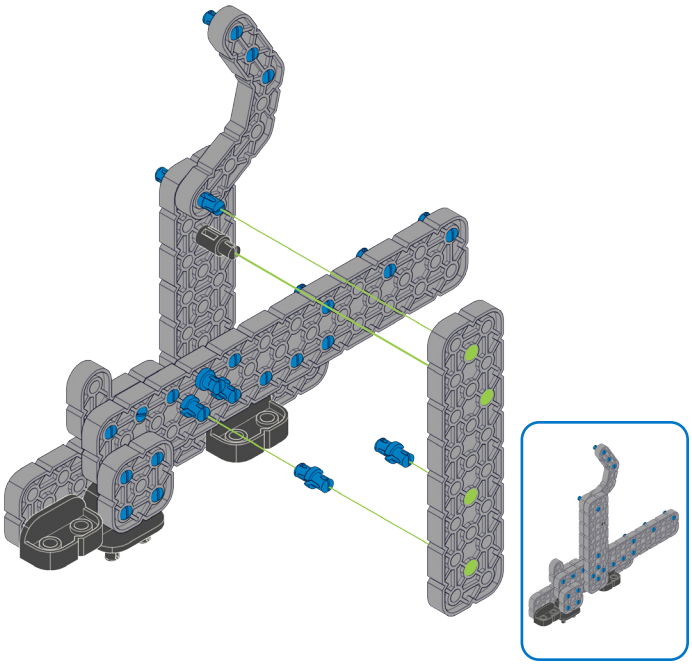

60

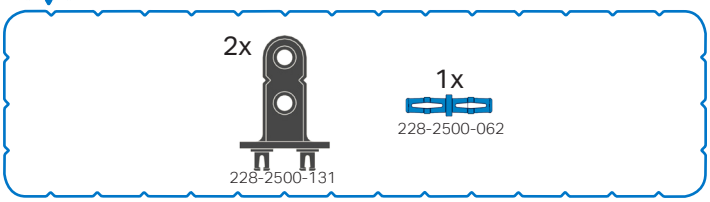
2x
228-2500-131
1x
228-2500-062

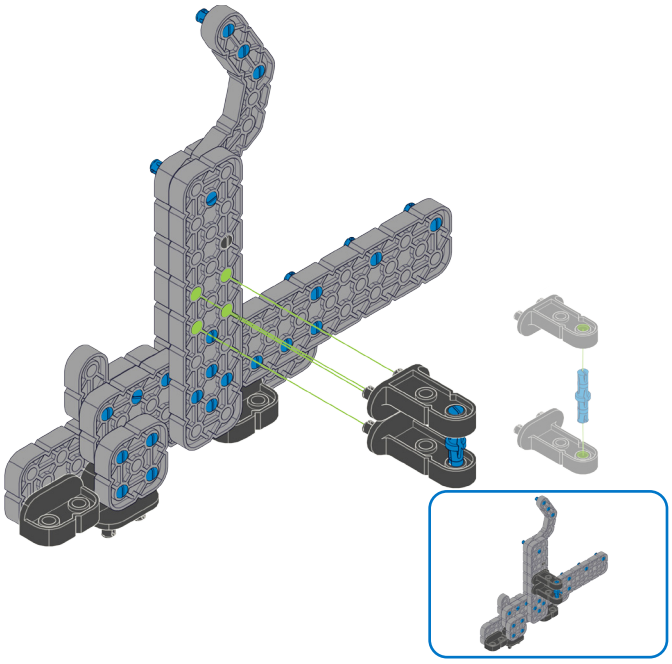

61

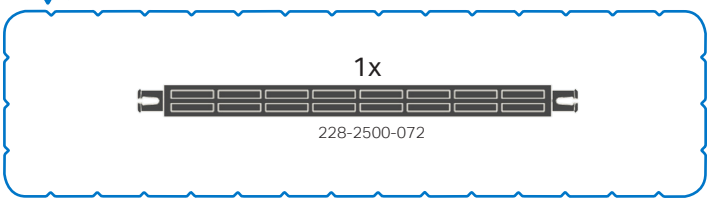
1x
228-2500-072

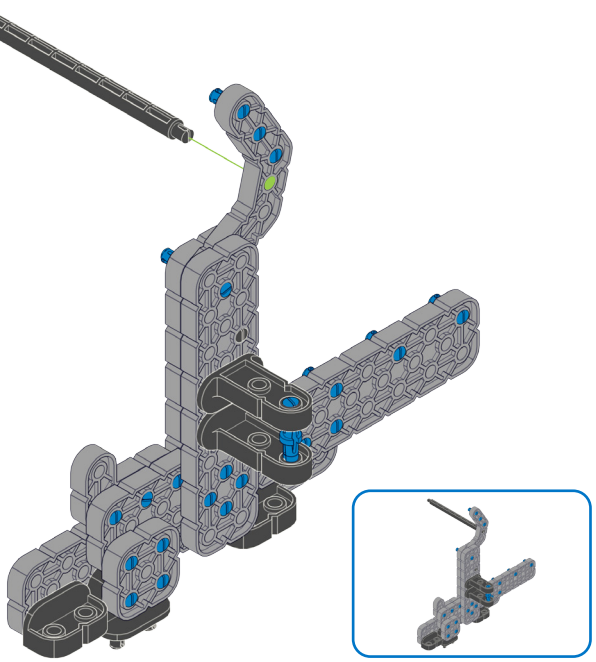

62

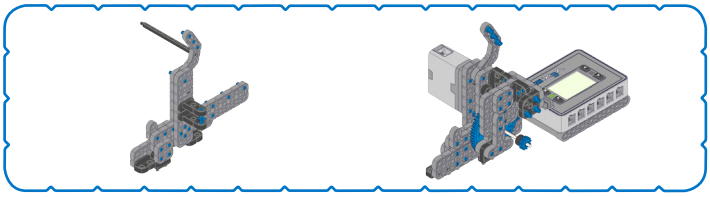

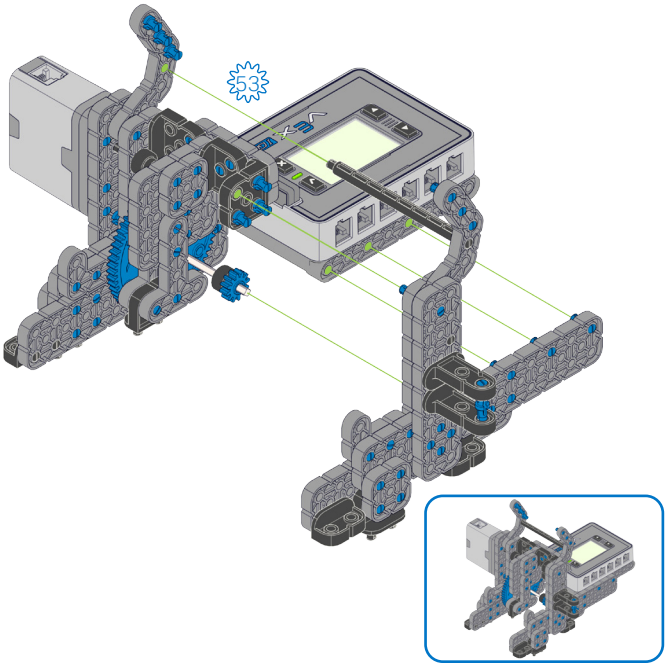
53

63

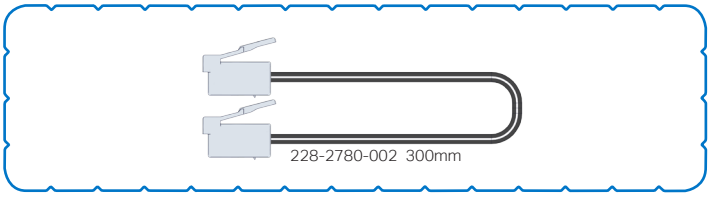
228-2780-002 300mm

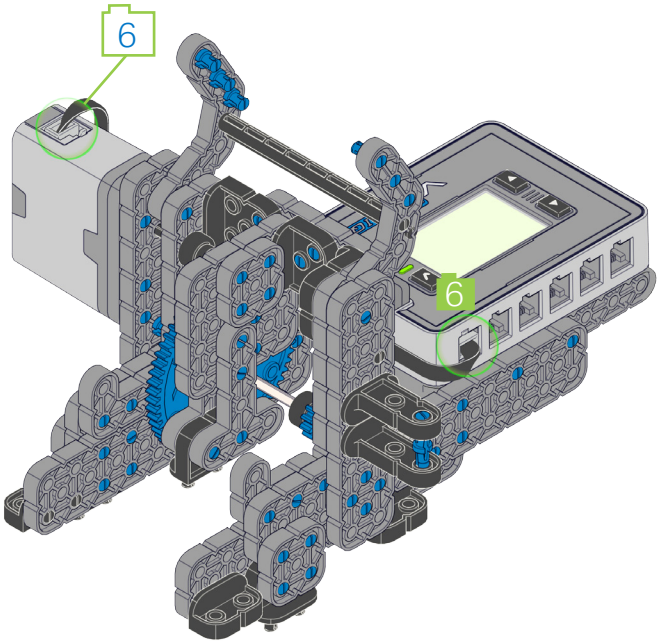
6
6

64

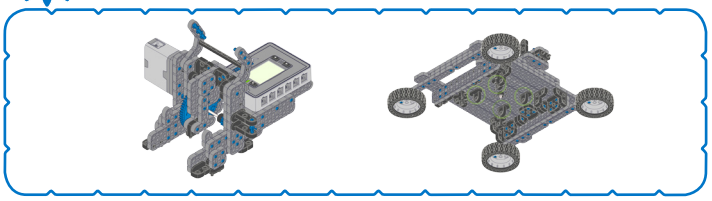

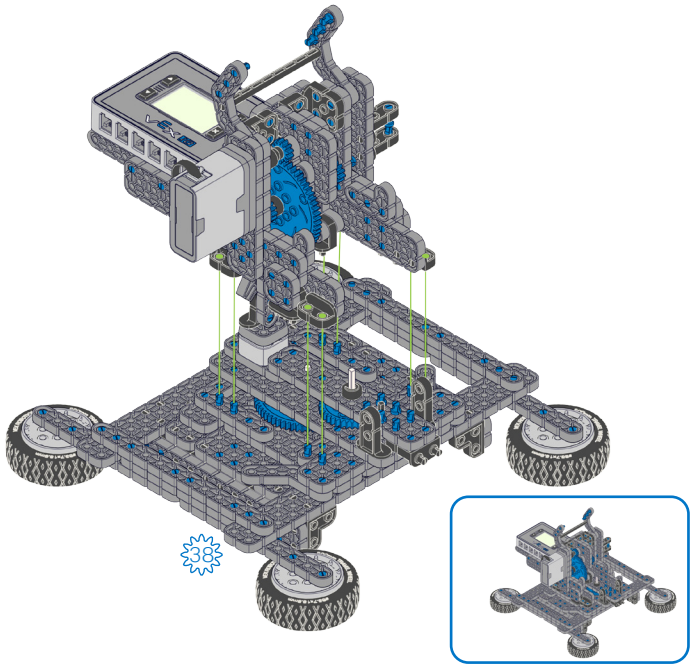
38

65

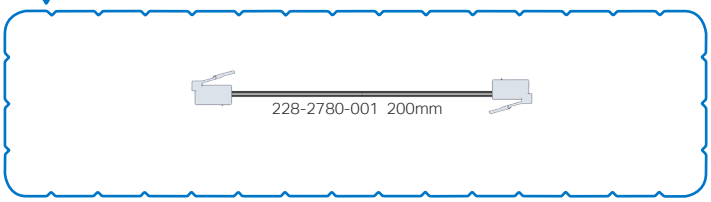
228-2780-001 200mm

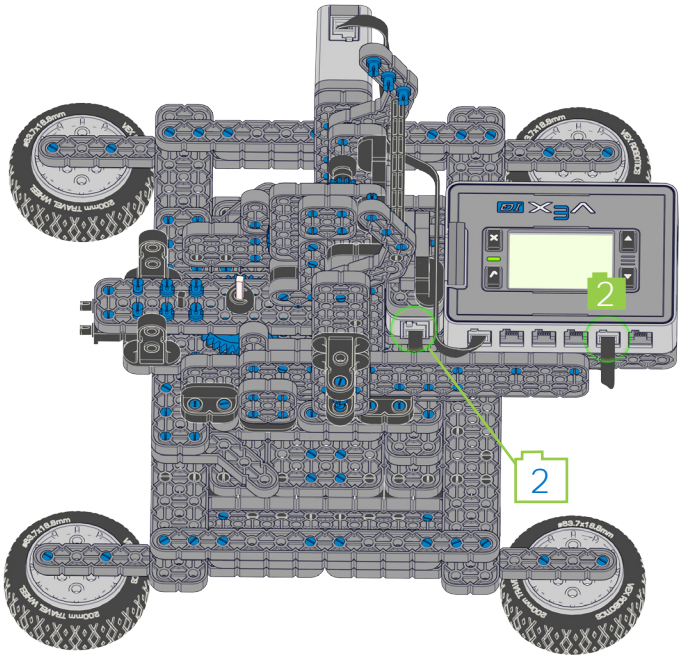
2
2

66

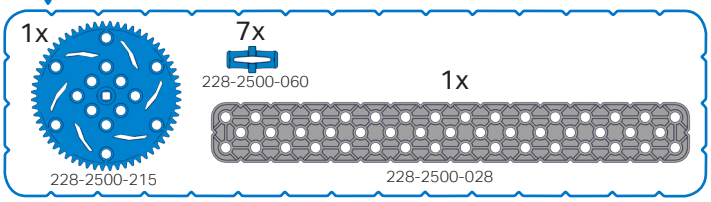
1x
228-2500-215
7x
228-2500-060
1x
228-2500-028

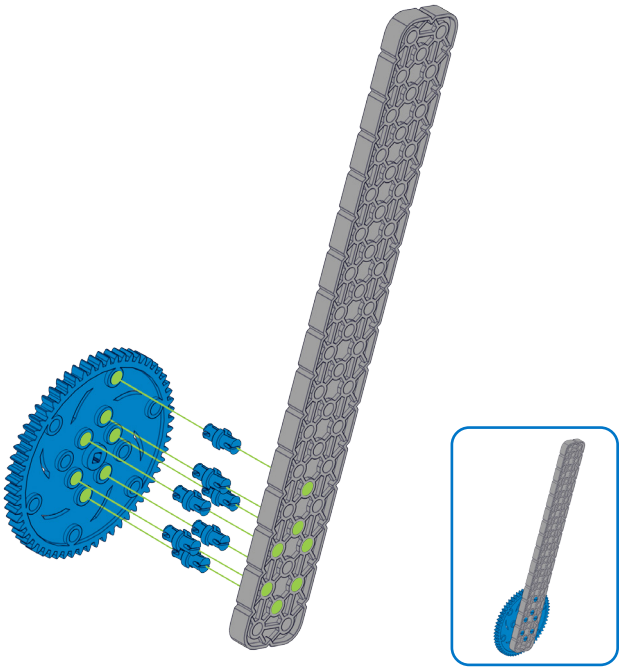

67

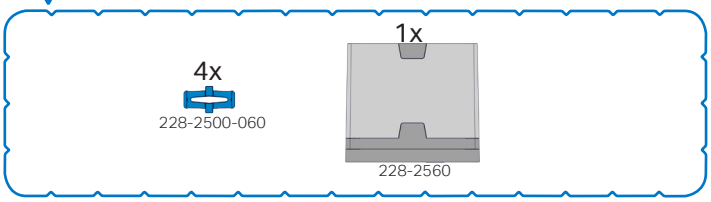
4x
228-2500-060
1x
228-2560

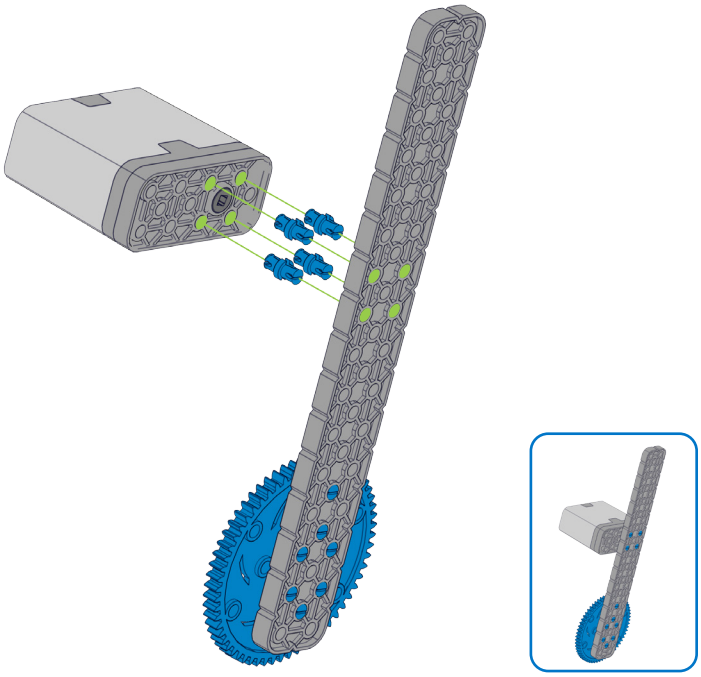

68

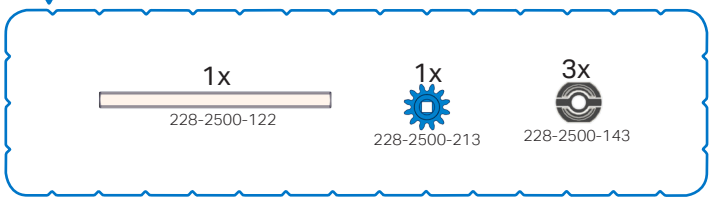
1x
228-2500-122
1x
228-2500-213
3x
228-2500-143

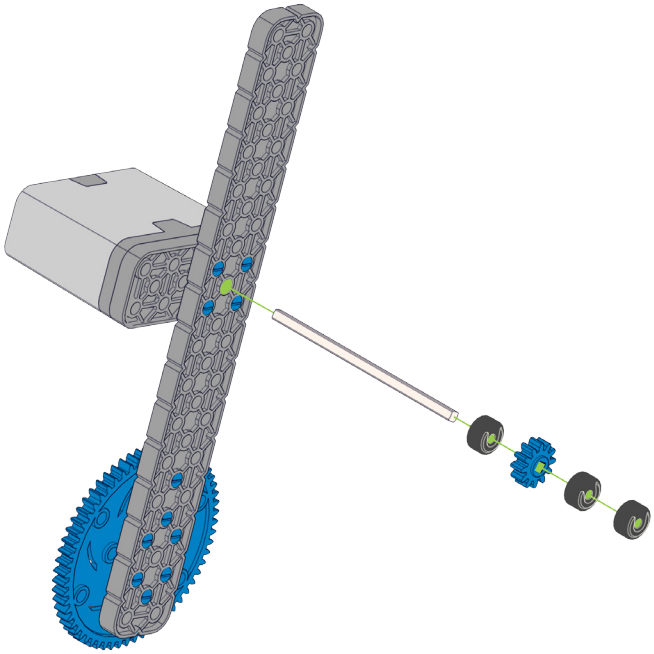

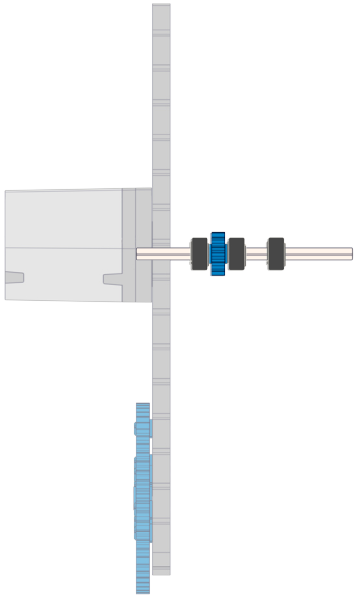

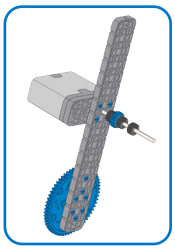

69

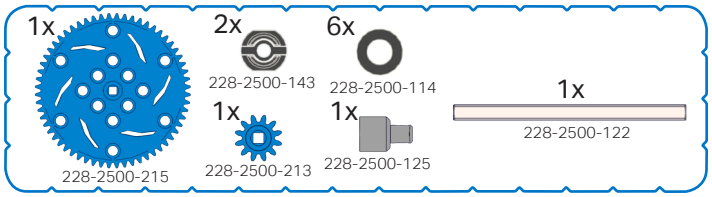
1x
228-2500-215
2x
228-2500-143
6x
228-2500-114
1x
228-2500-213
1x
228-2500-125
1x
228-2500-122

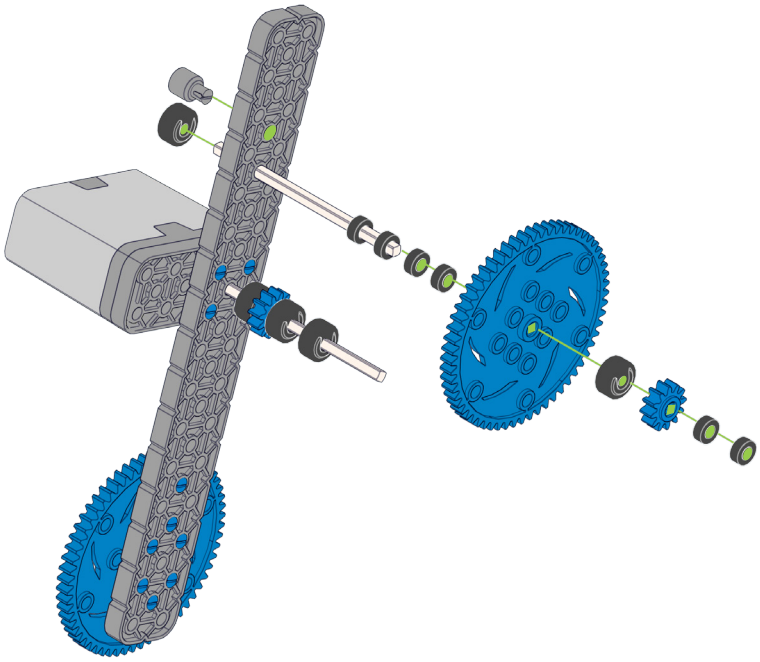

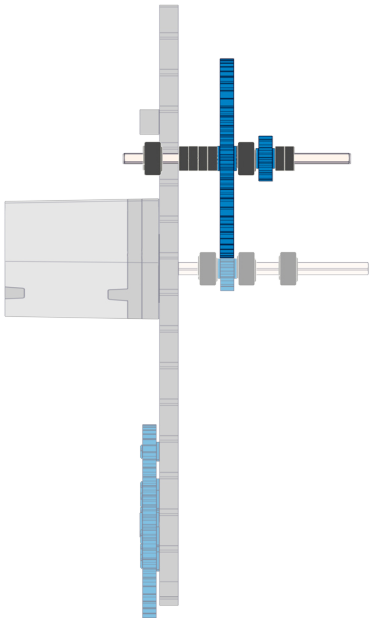

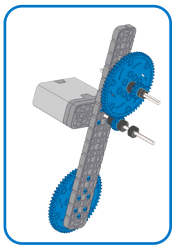

70

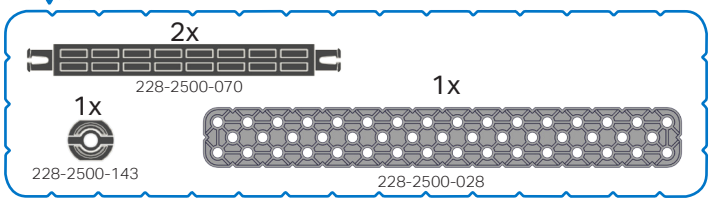
2x
228-2500-070
1x
228-2500-143
1x
228-2500-028

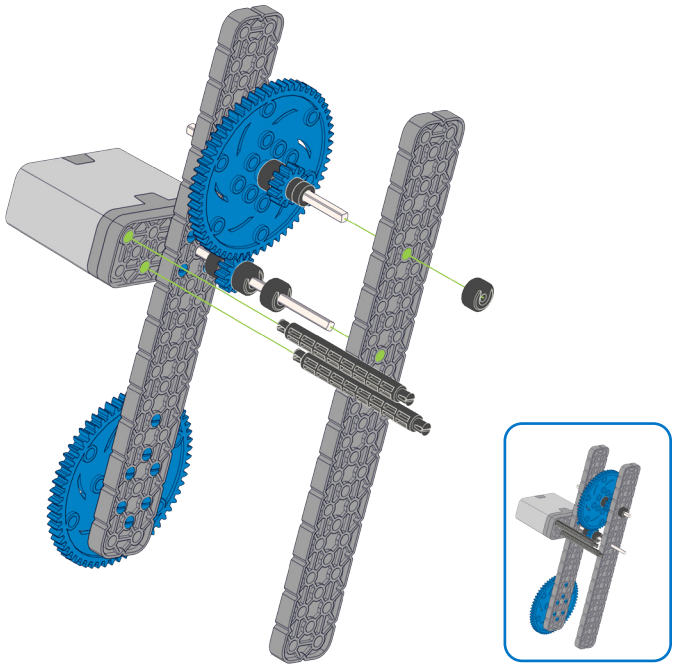

71

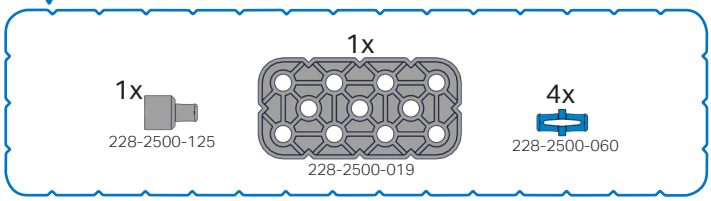
1x
228-2500-125
1x
228-2500-019
4x
228-2500-060

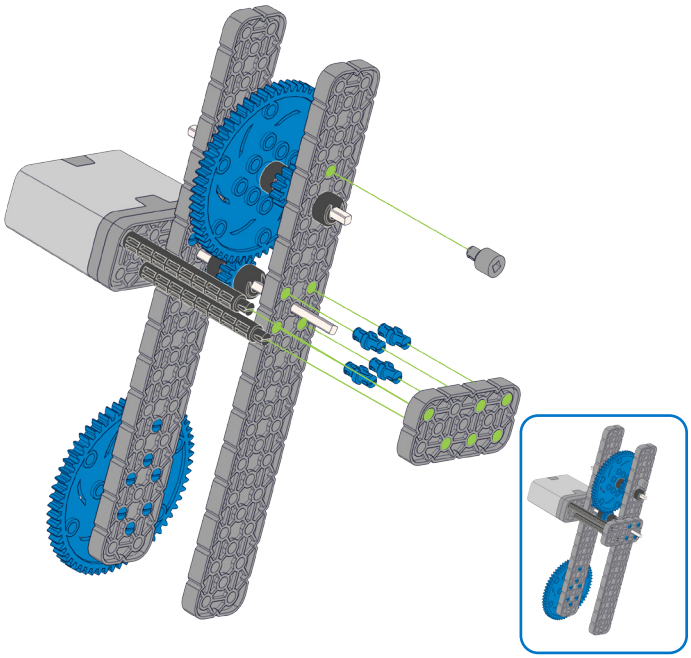

72

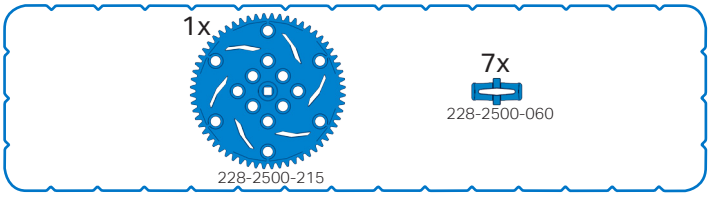
1x
228-2500-215
7x
228-2500-060

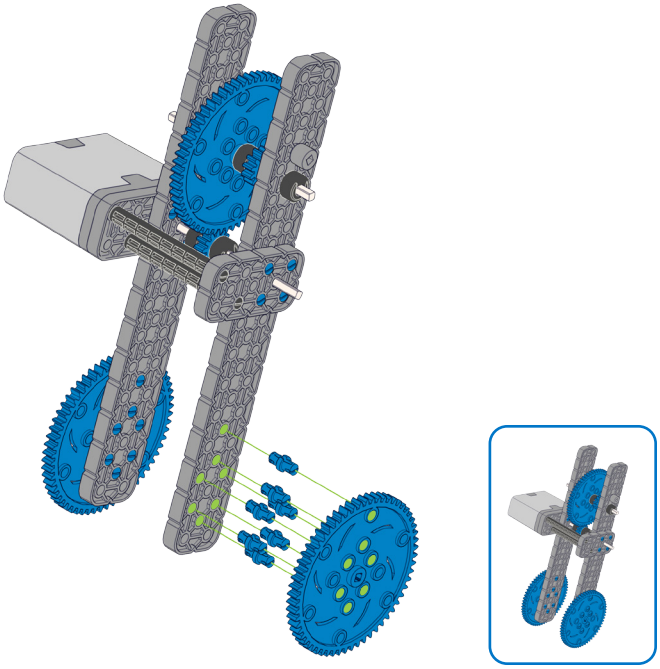

73

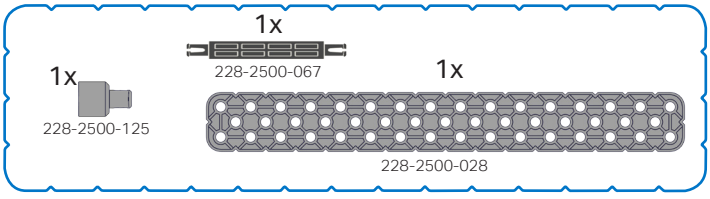
1x
228-2500-125
1x
228-2500-067
1x
228-2500-028

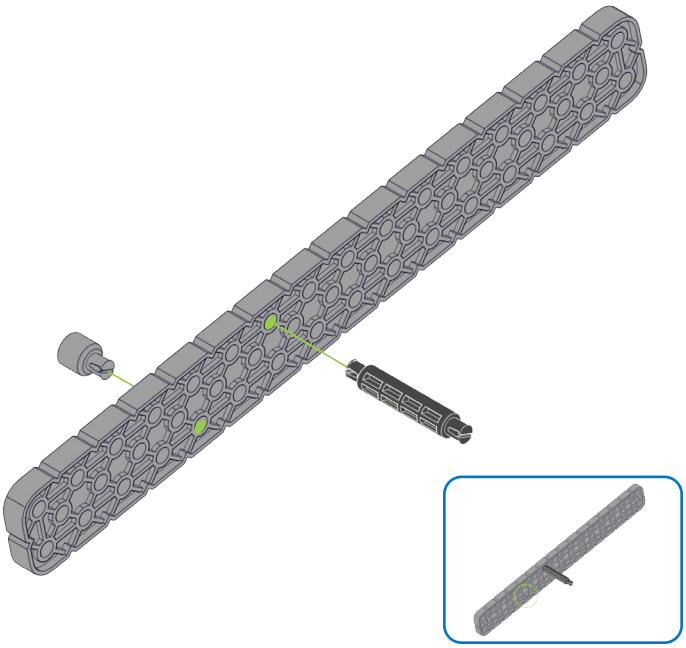

74

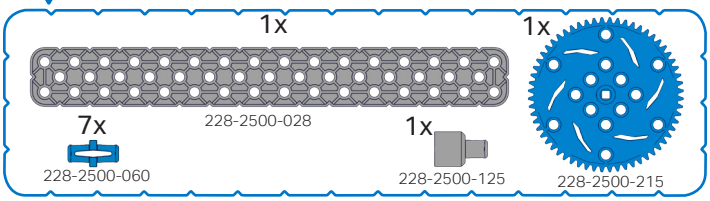
1x
228-2500-028
1x
228-2500-215
7x
228-2500-060
1x
228-2500-125

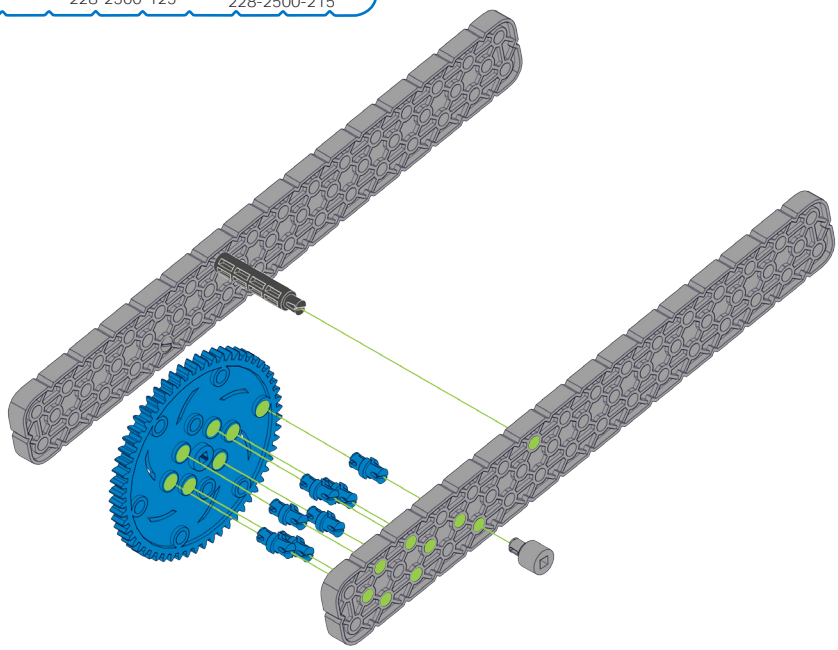

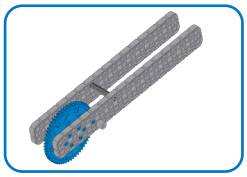

75

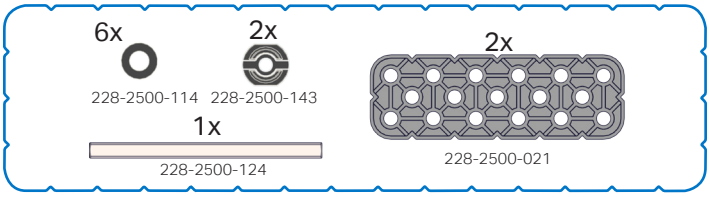
6x
228-2500-114
2x
228-2500-143
1x
228-2500-124
2x
228-2500-021

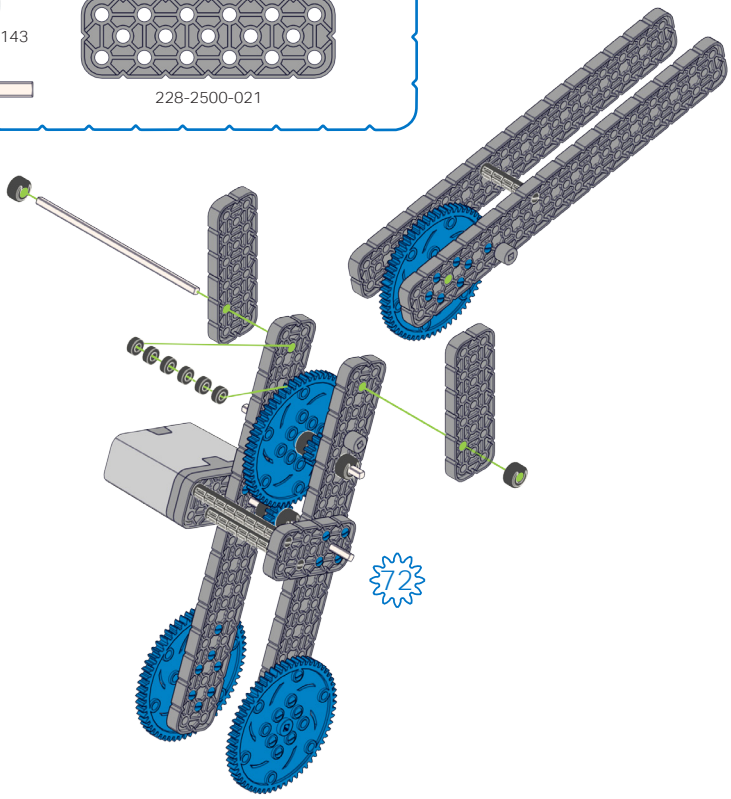
72

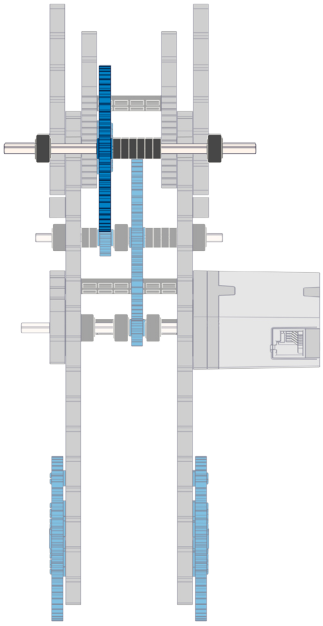

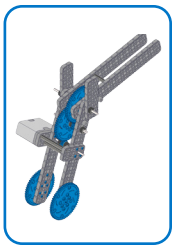

76

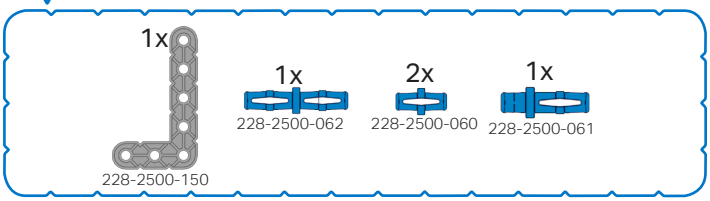
1x
228-2500-150
1x
228-2500-062
2x
228-2500-060
1x
228-2500-061

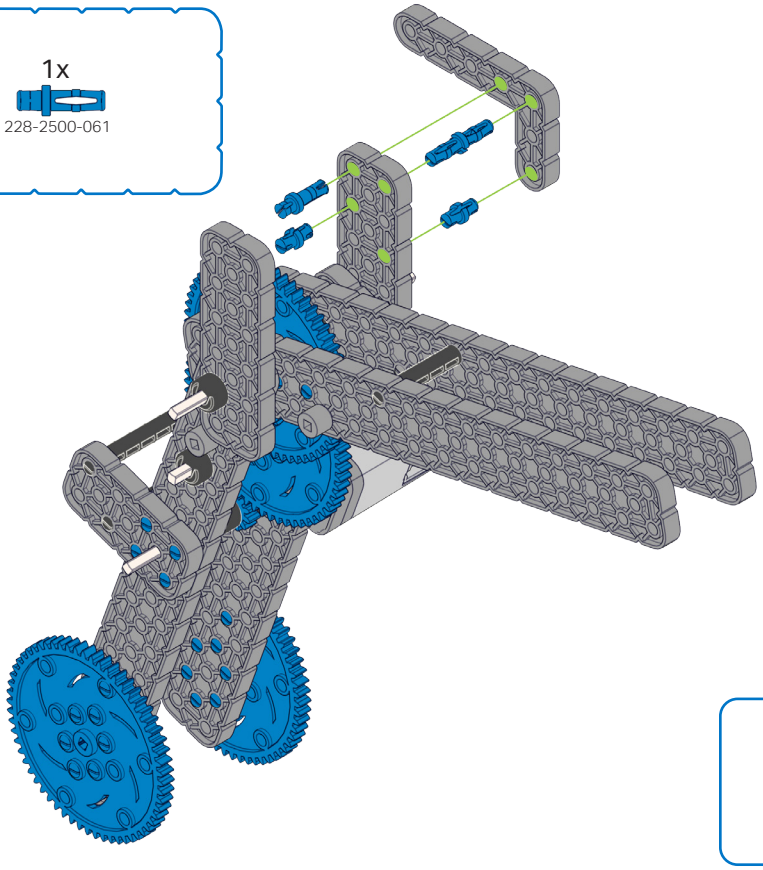

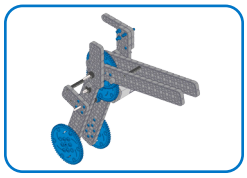

77

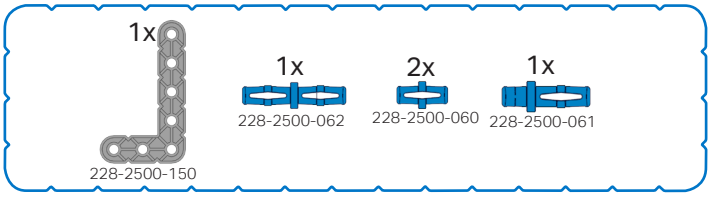
1x
228-2500-150
1x
228-2500-062
2x
228-2500-060
1x
228-2500-061

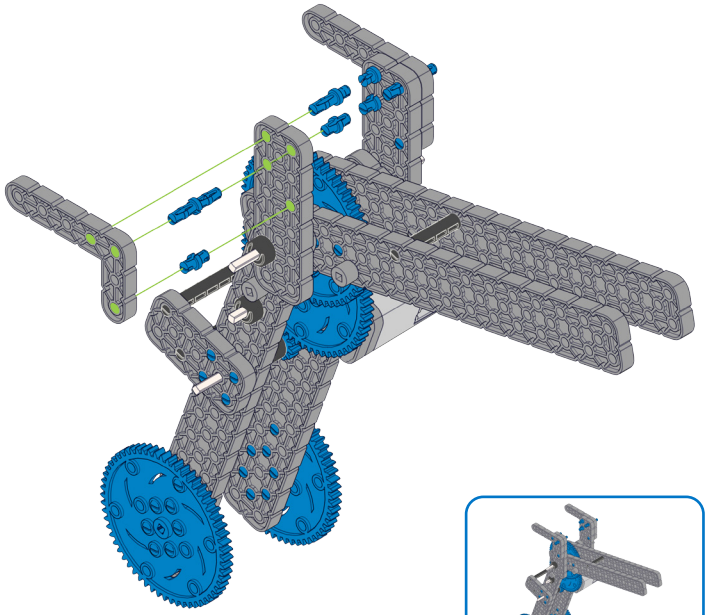

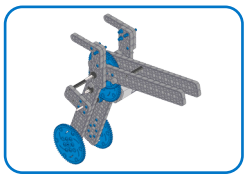

78

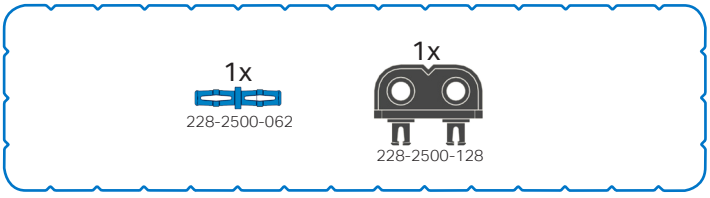
1x
228-2500-062
1x
228-2500-128

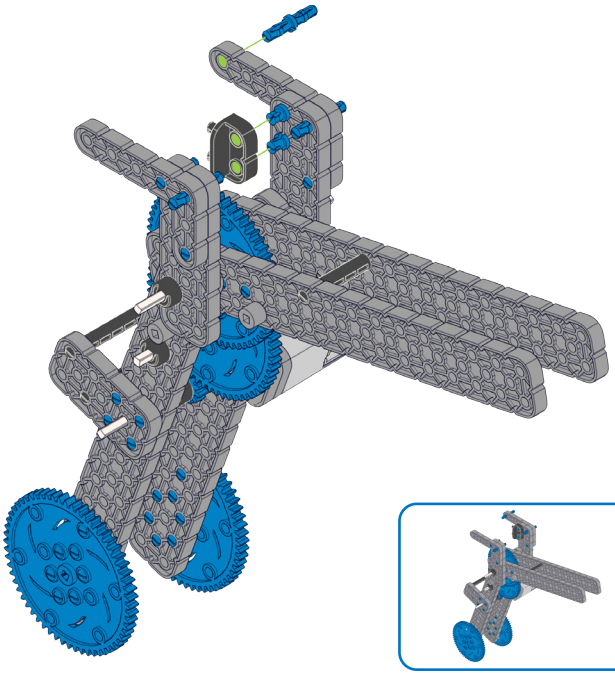

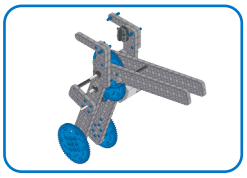

79

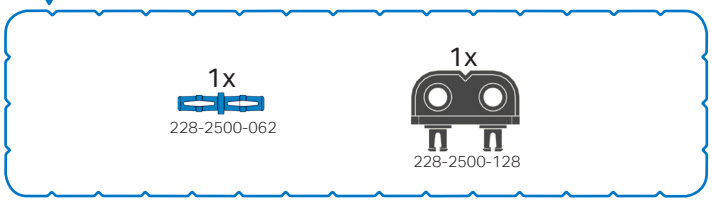
1x
228-2500-062
1x
228-2500-128

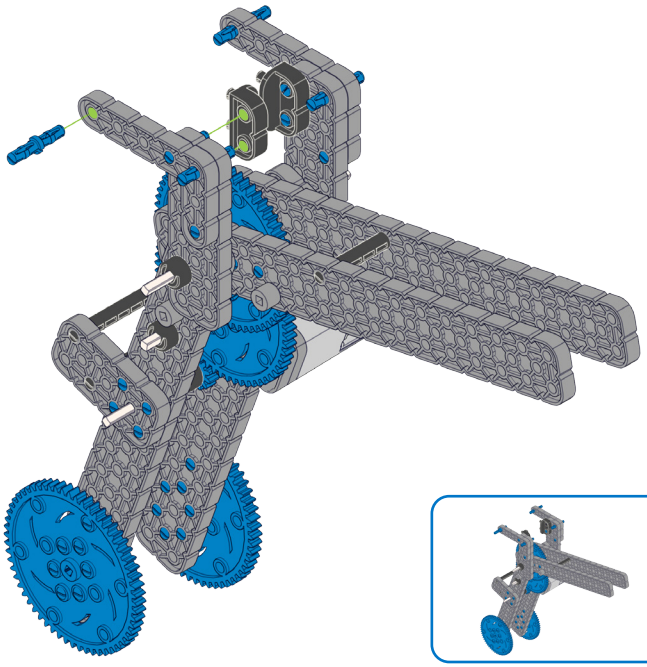

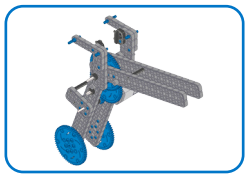

80

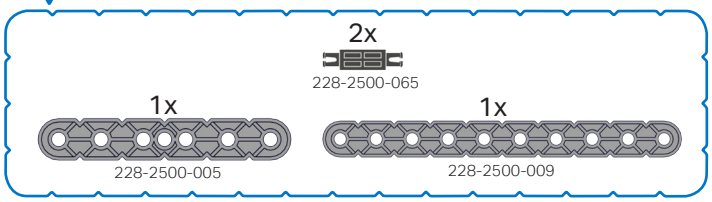
2x
228-2500-065
1x
228-2500-005
1x
228-2500-009

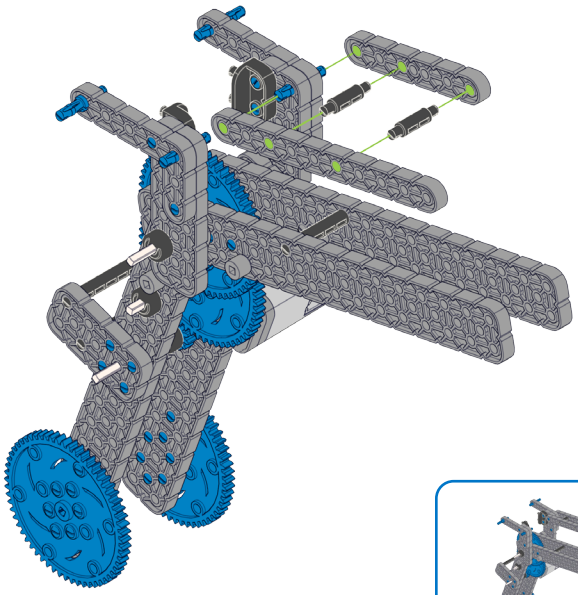

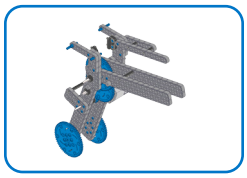

81

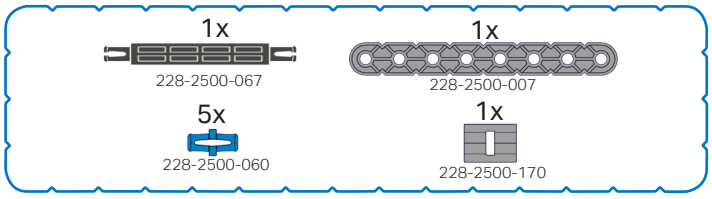
1x
228-2500-067
1x
228-2500-007
5x
228-2500-060
1x
228-2500-170

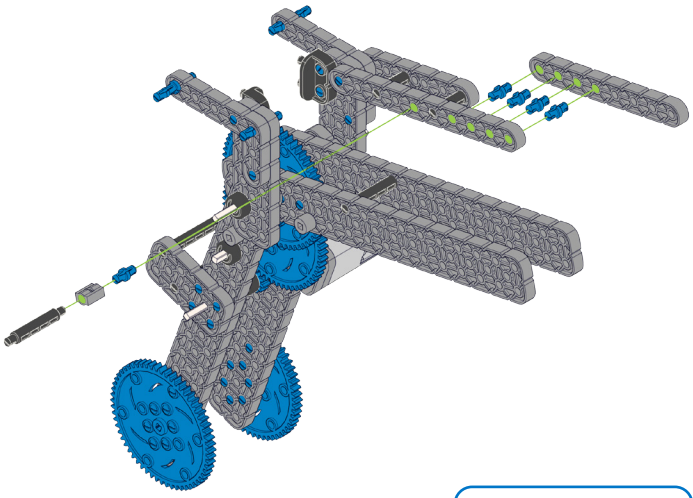

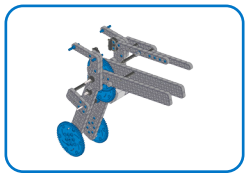

82

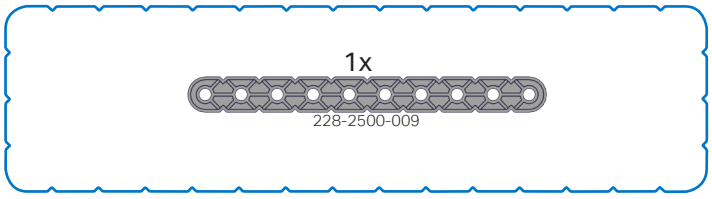
1x
228-2500-009

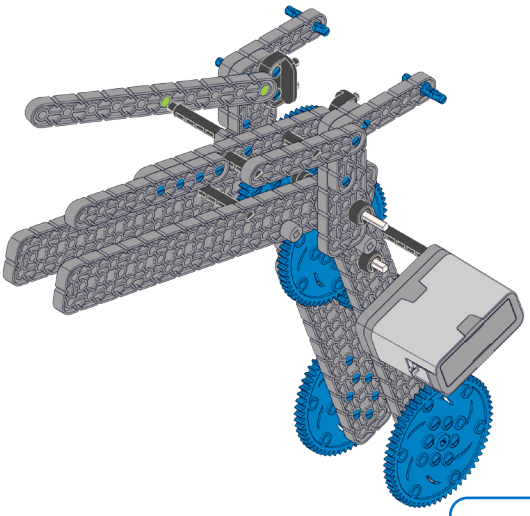

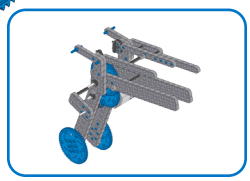

83

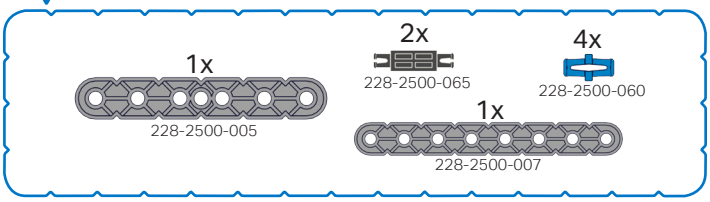
1x
228-2500-005
2x
228-2500-065
4x
228-2500-060
1x
228-2500-007

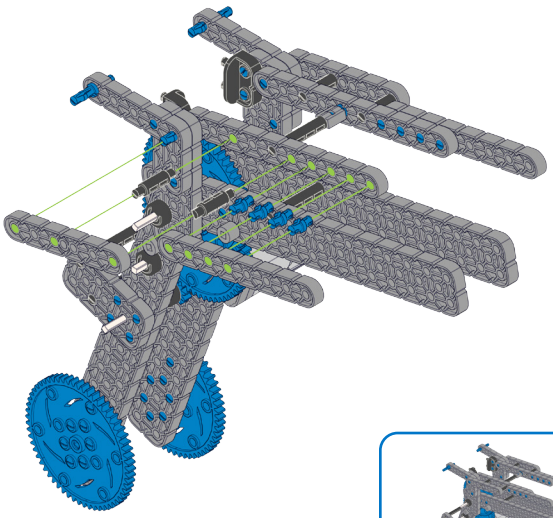

84

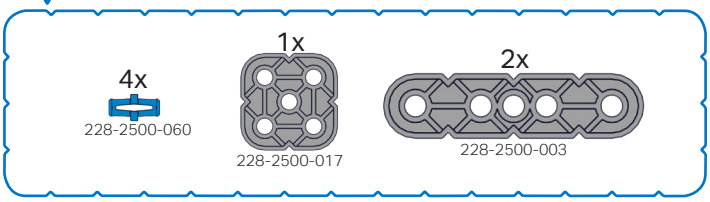
4x
228-2500-060
1x
228-2500-017
2x
228-2500-003

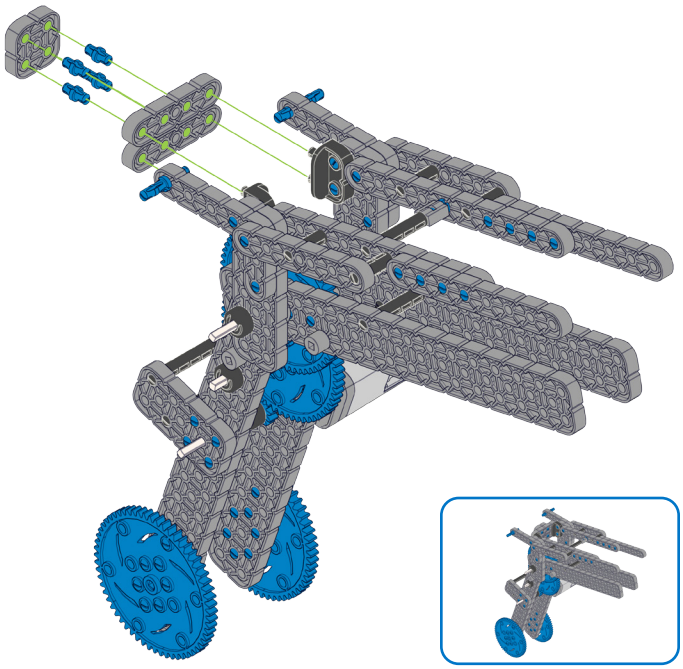

85

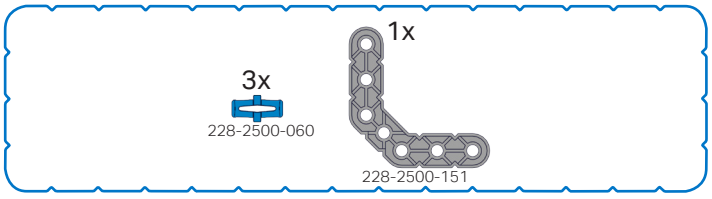
3x
228-2500-060
1x
228-2500-151

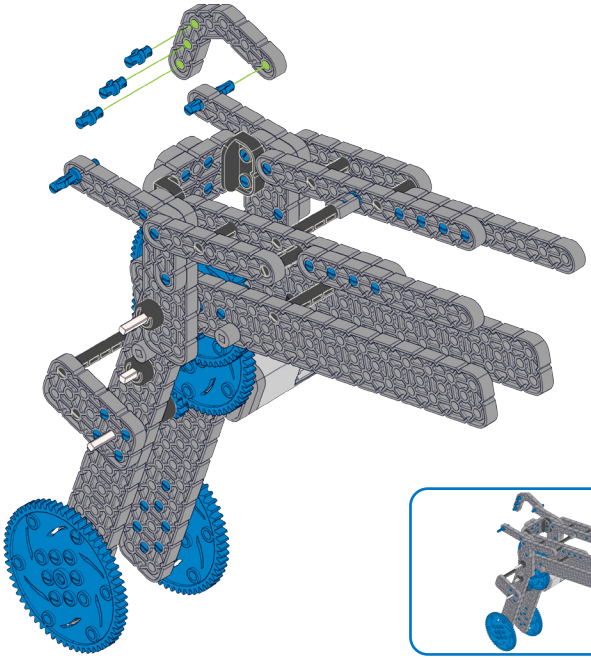

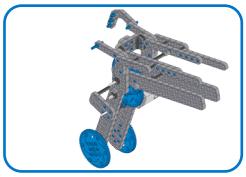

86

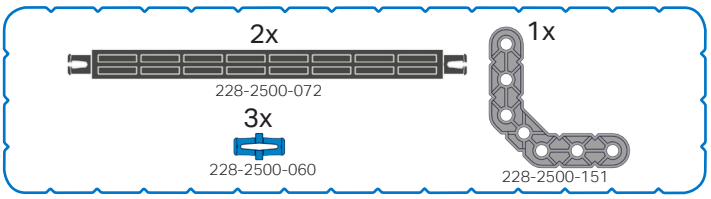
2x
228-2500-072
3x
228-2500-060
1x
228-2500-151

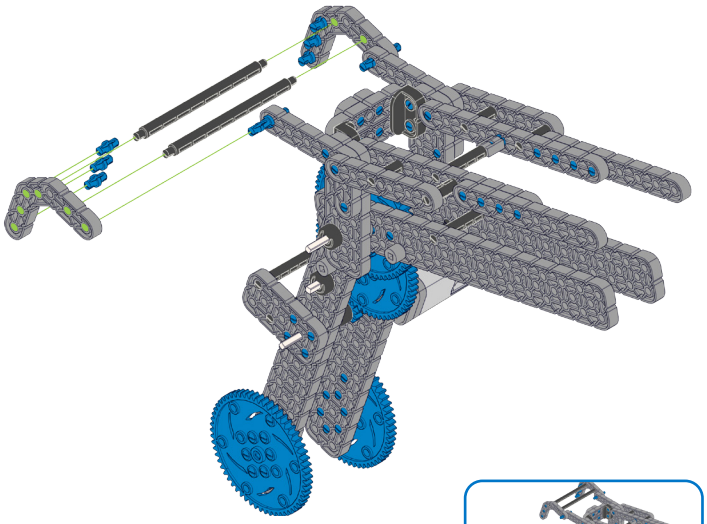

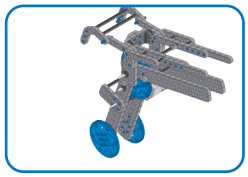

87

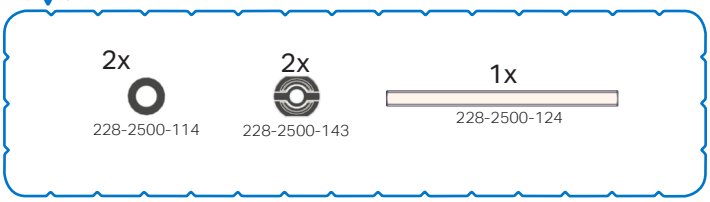
2x
228-2500-114
2x
228-2500-143
1x
228-2500-124

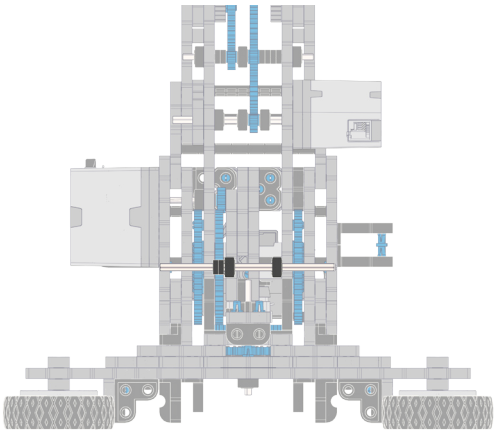

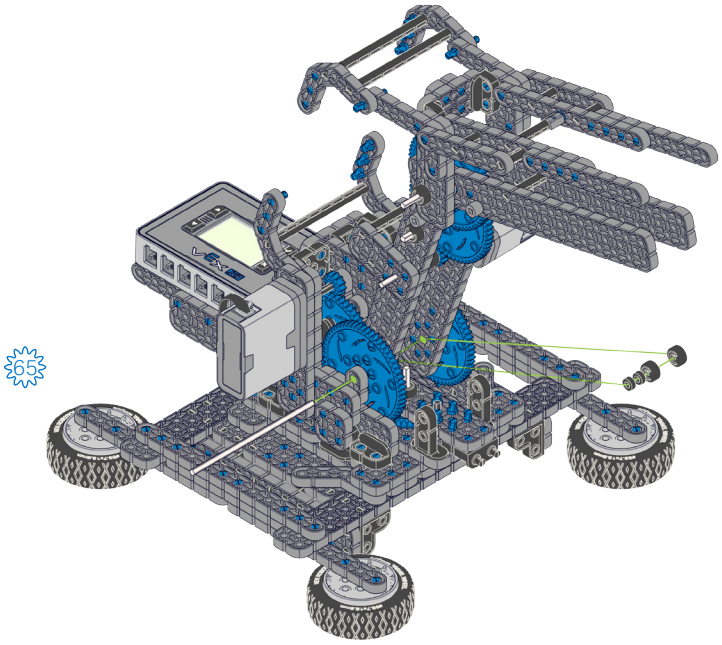
65

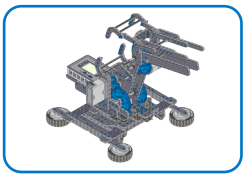

88

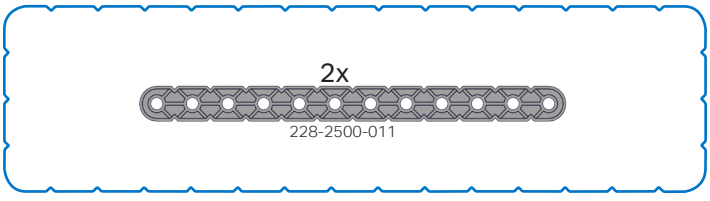
2x
228-2500-011

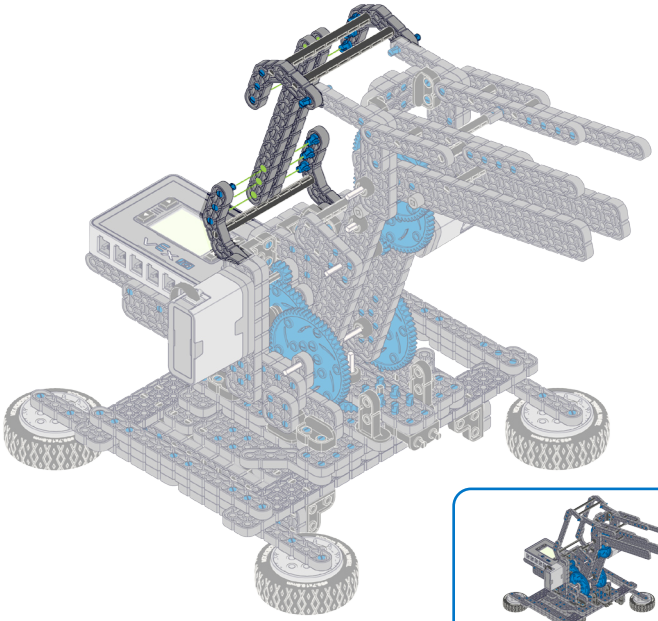

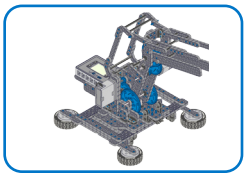

89

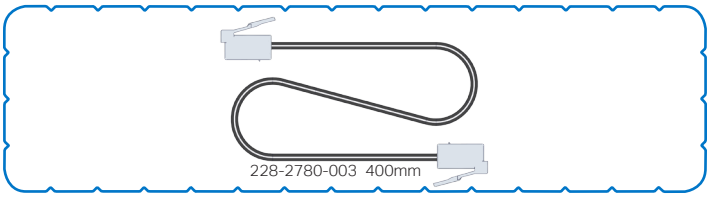
228-2780-003 400mm

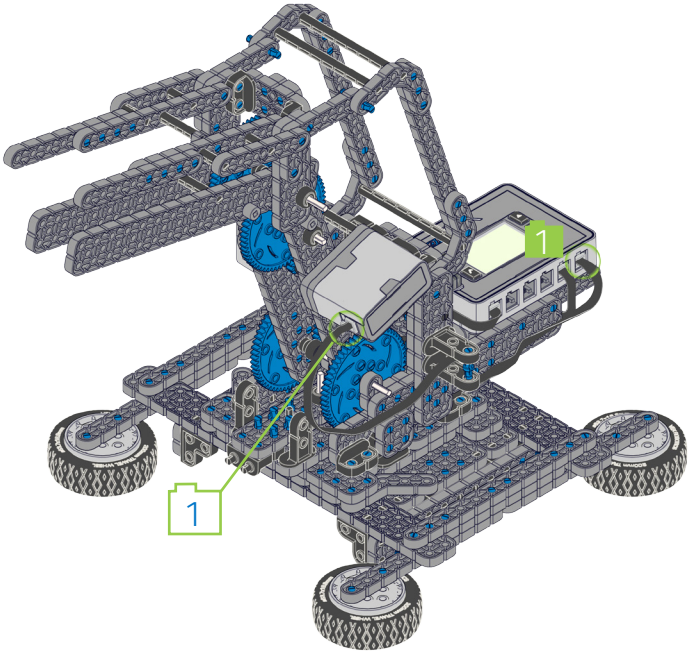
1
1

90

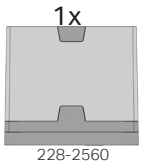
1x
228-2560

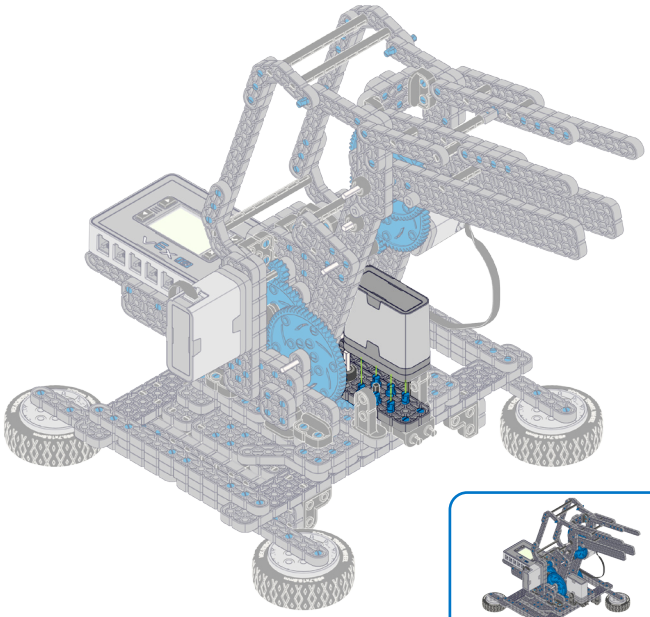

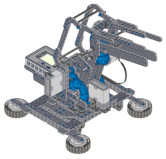

91

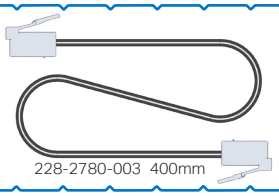
228-2780-003 400mm

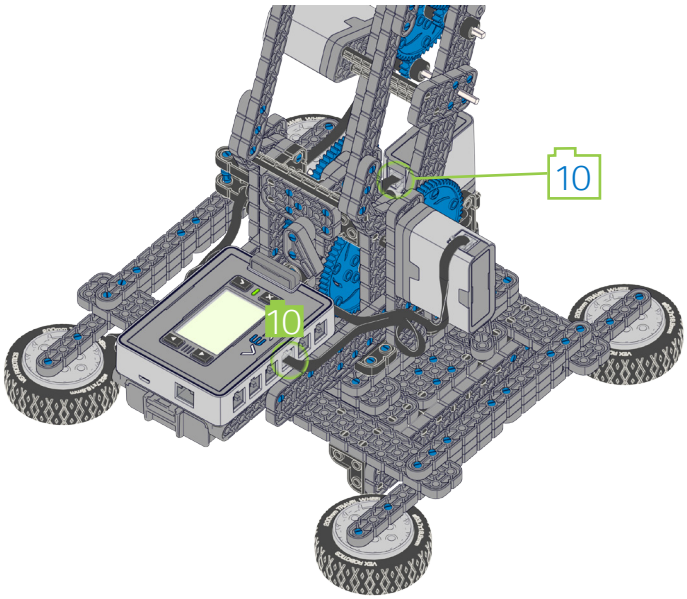
10
10

92

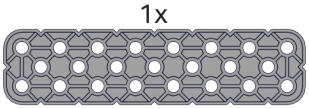
1x
228-2500-023

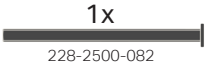
1x
228-2500-082

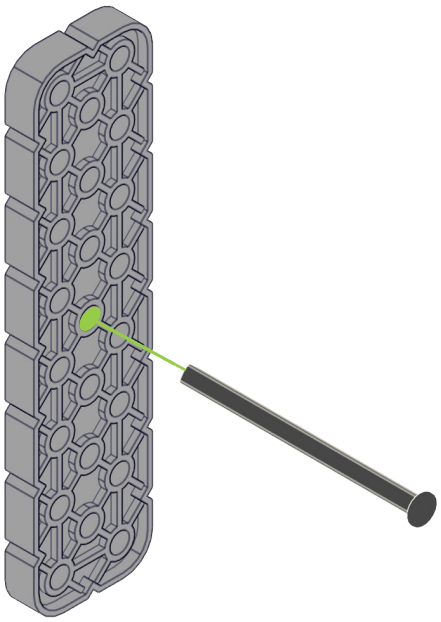

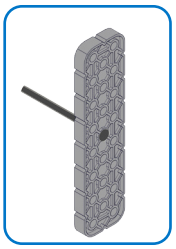

93

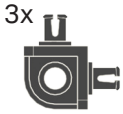
3x
228-2500-127

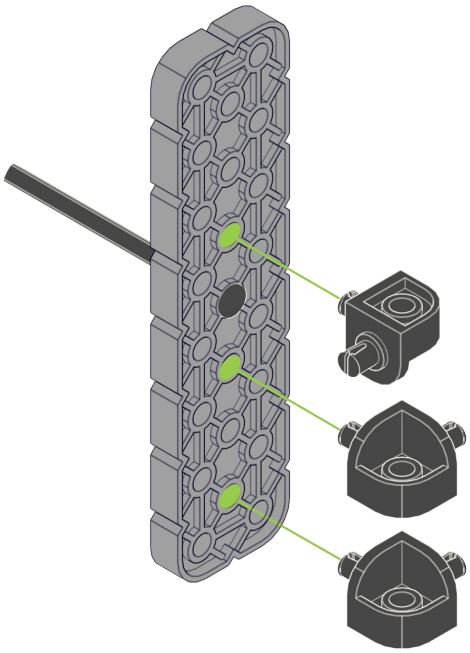

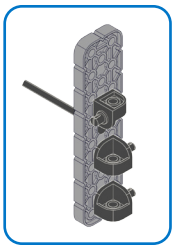

94

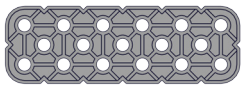
1x
228-2500-021

2x
228-2500-060

1x
228-2500-170

1x
228-2500-062

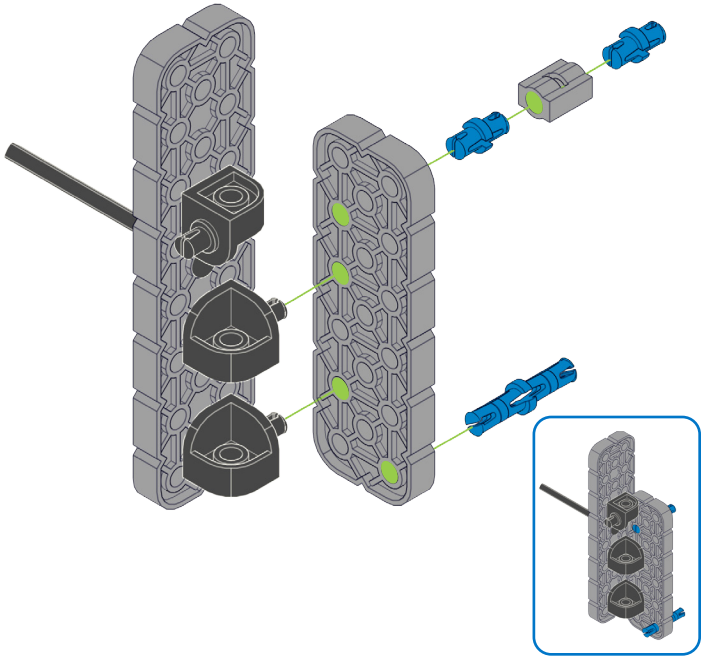

95

2x
228-2500-127

1x
228-2500-065

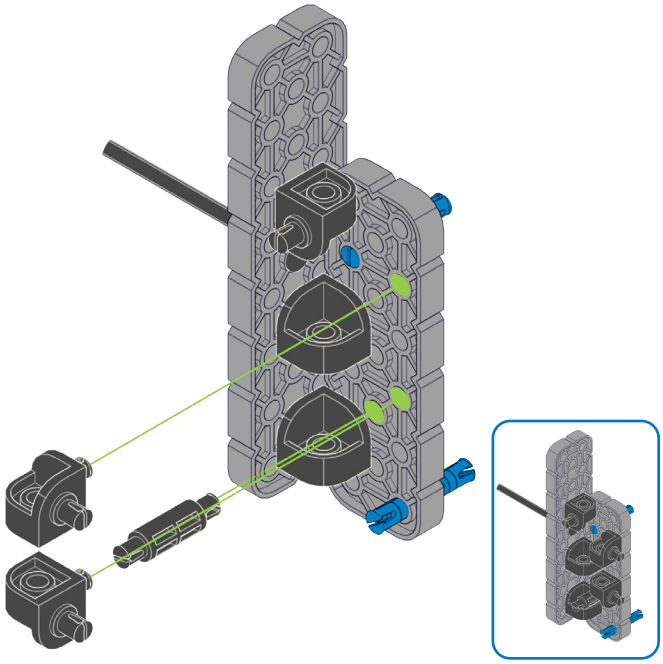

96 96

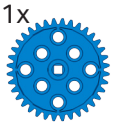
1x
228-2500-214

4x
228-2500-114

2x
228-2500-112

1x
228-2500-213

2x
228-2500-143

2x
228-2500-127

1x
228-2500-074

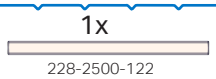
1x
228-2500-122

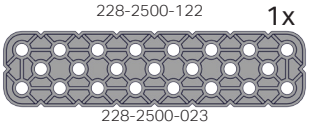
1x
228-2500-023

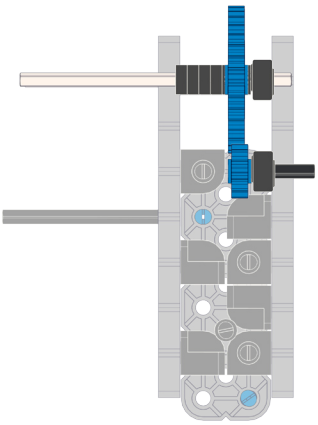

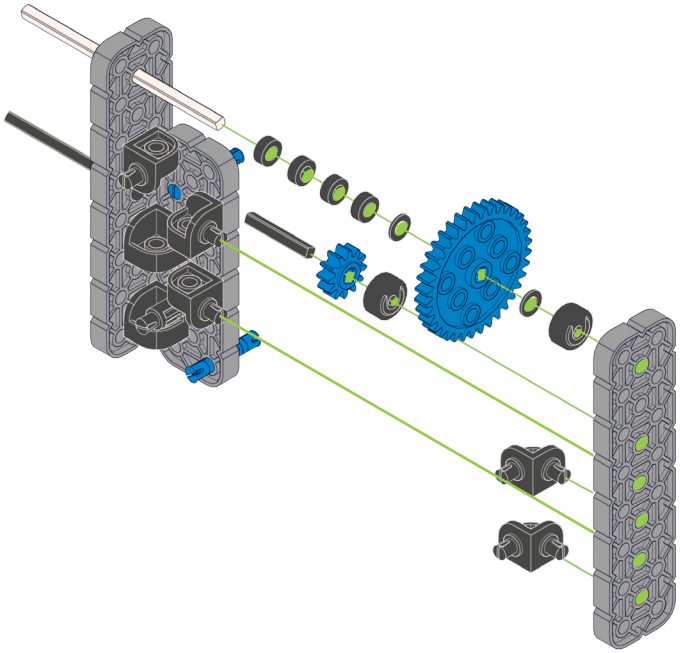

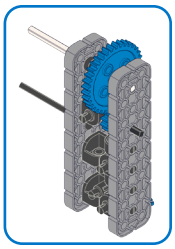

97

1x
228-2500-062
2x
228-2500-060
1x
228-2500-021
1x
228-2500-170

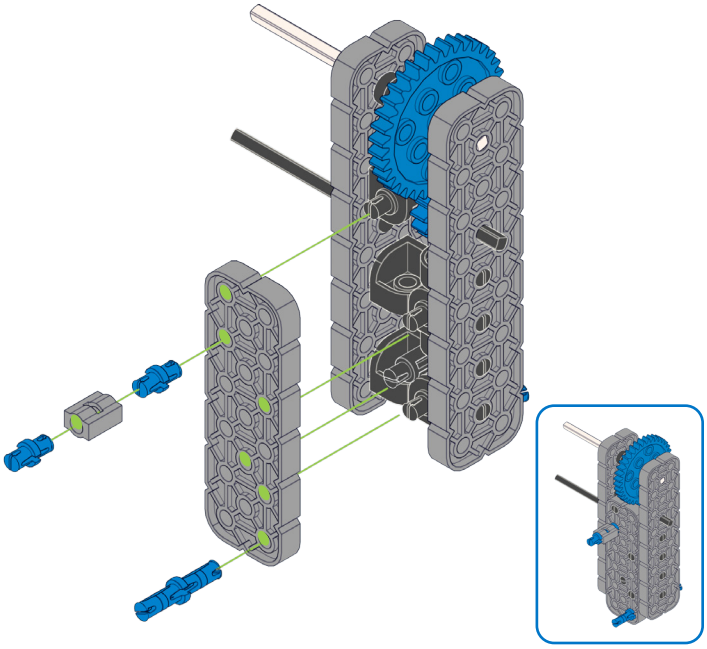

98

8x
228-2500-060
1x
228-2560

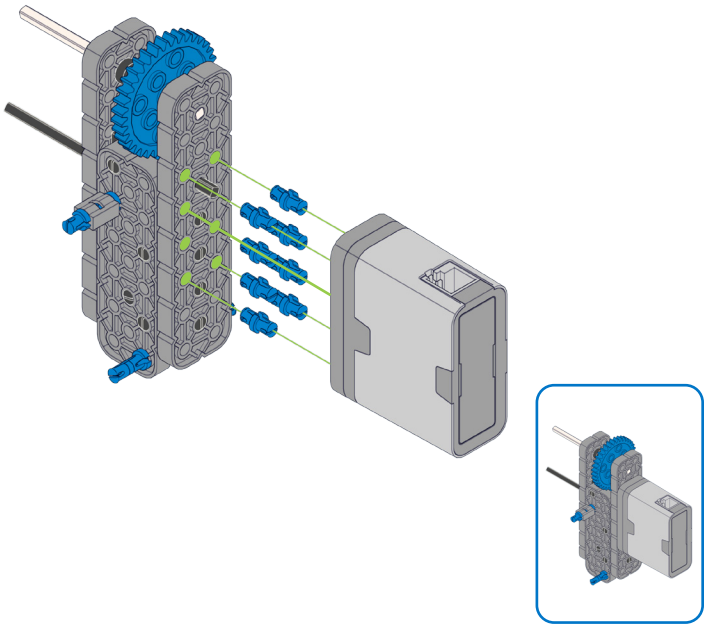

99

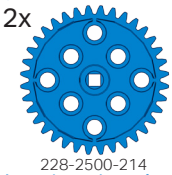
2x
228-2500-214

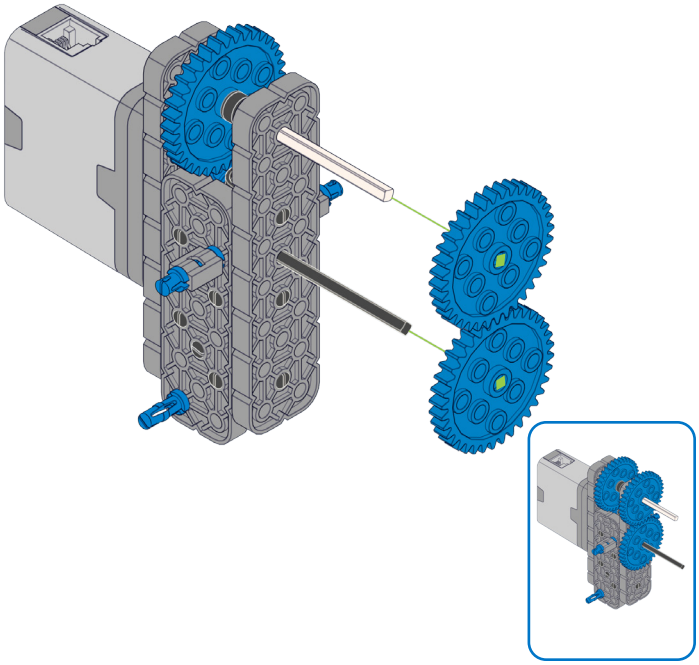

100

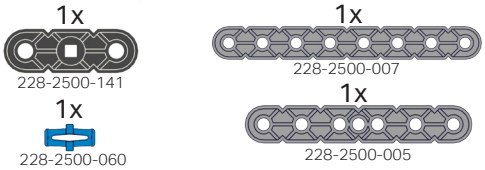
1x
228-2500-141
1x
228-2500-060
1x
228-2500-007
1x
228-2500-005

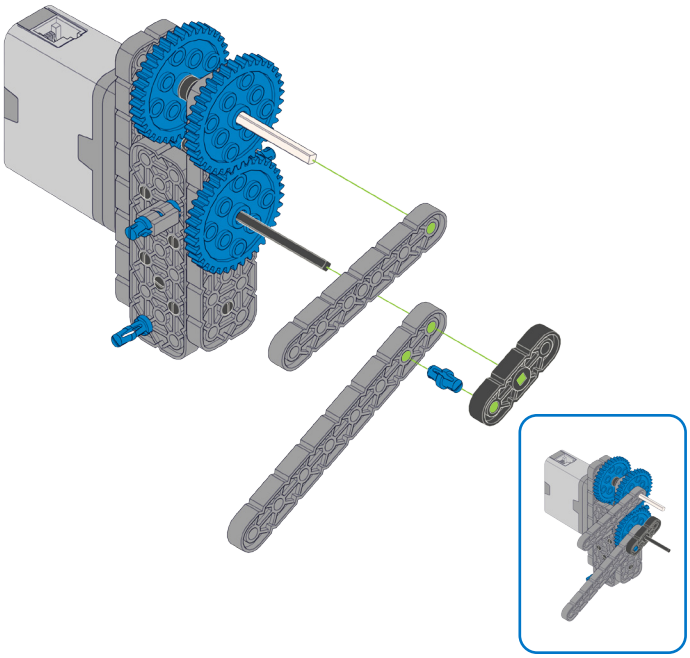

101

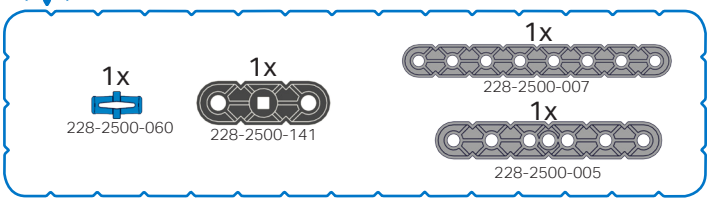

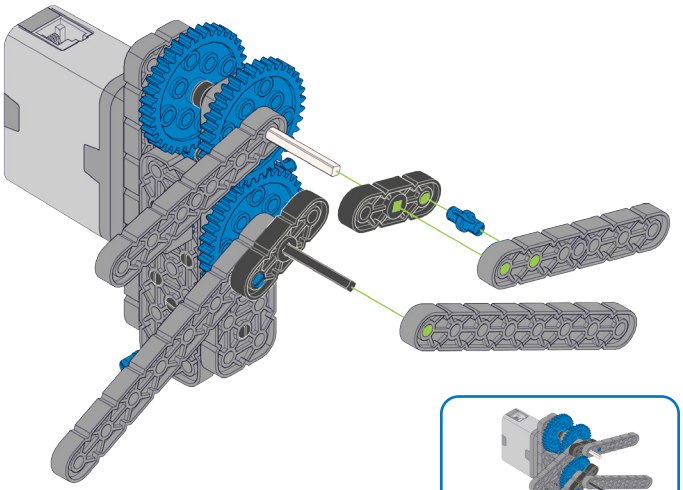

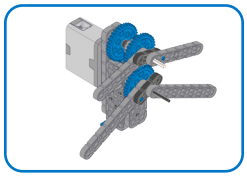

102

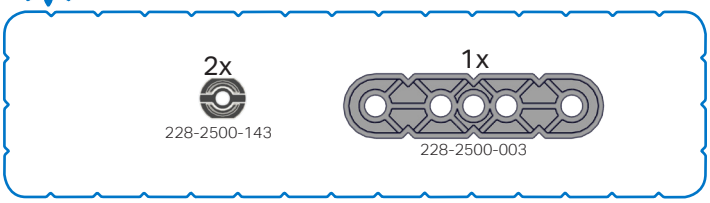

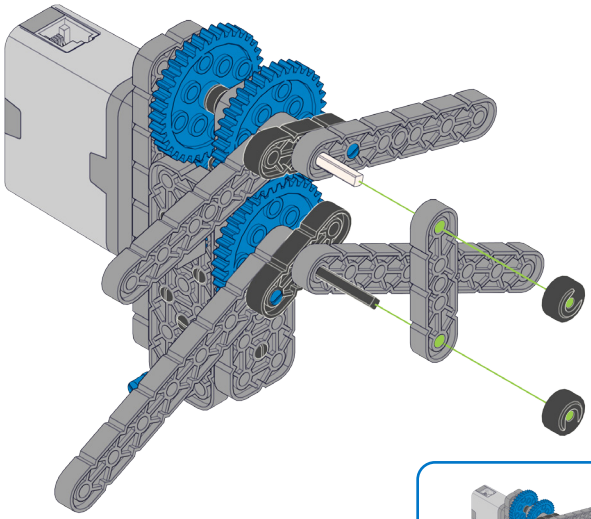

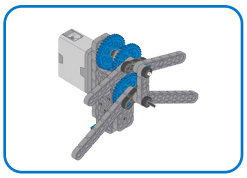

103

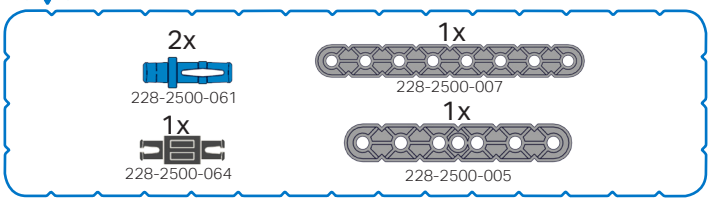

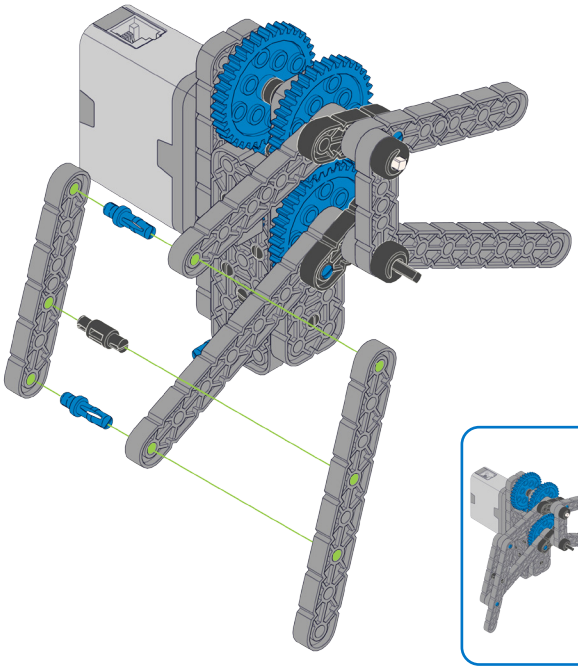

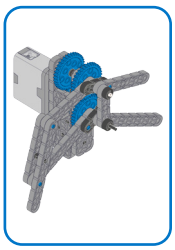

104

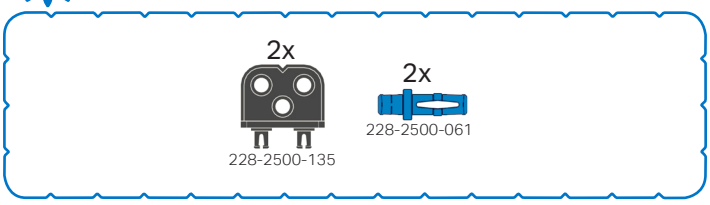

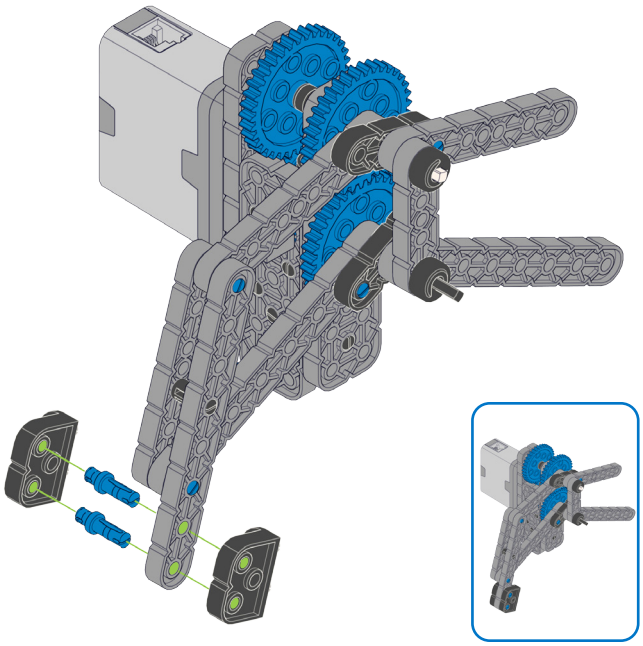

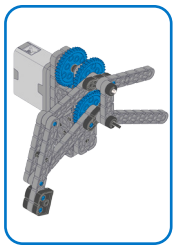

105

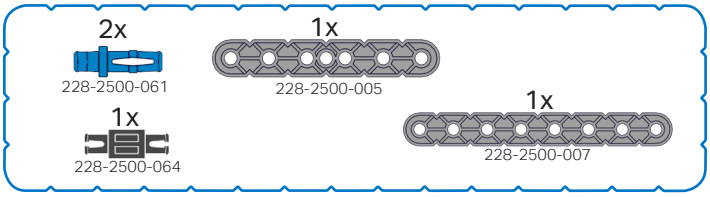

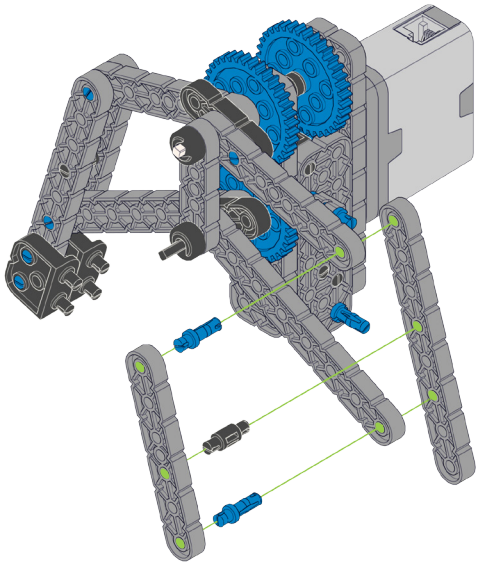

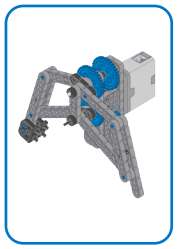

106

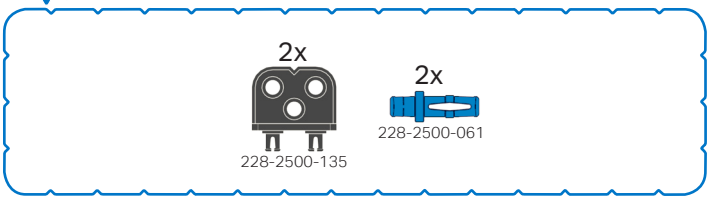

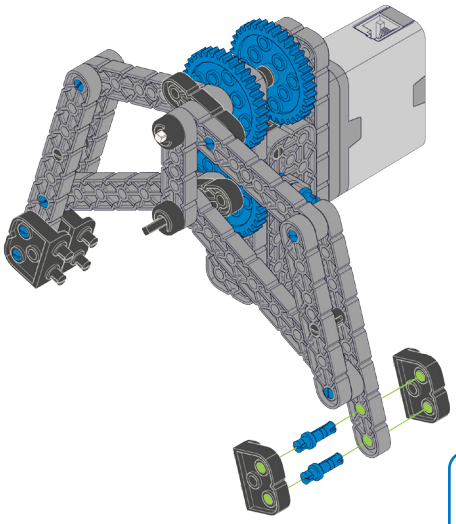

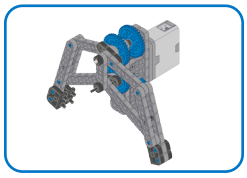

107

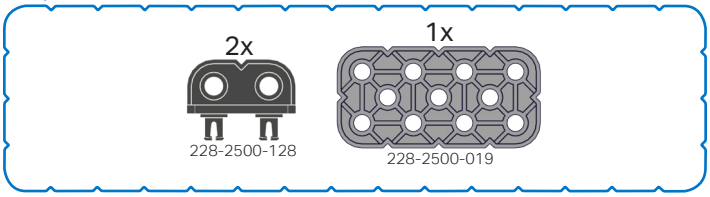

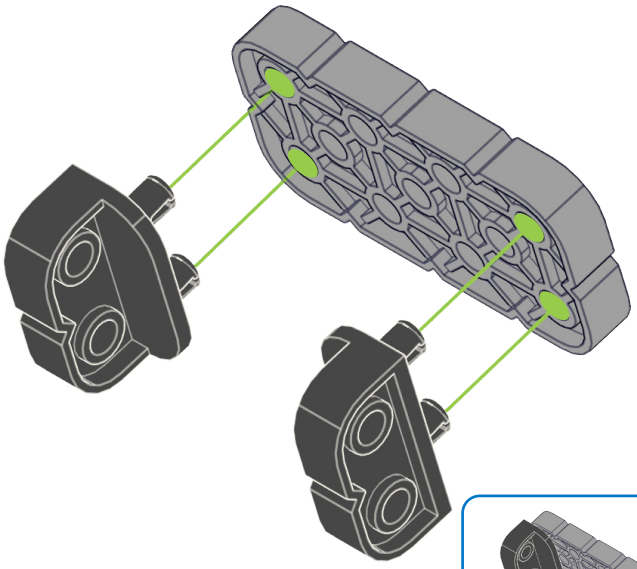

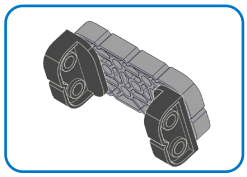

108

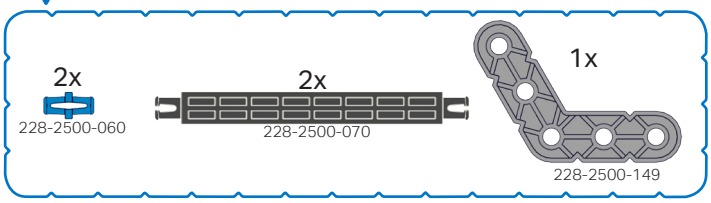

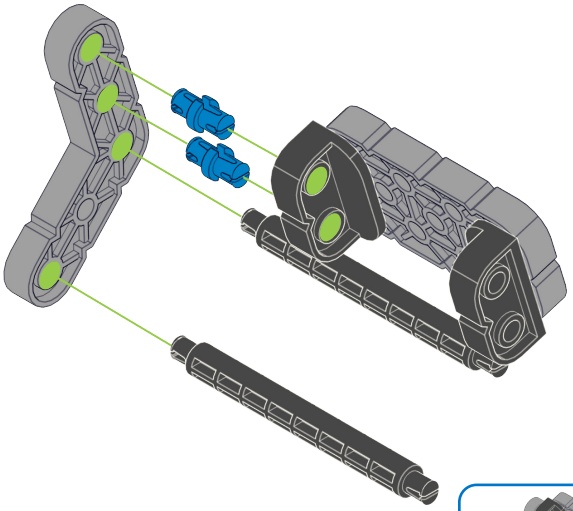

109

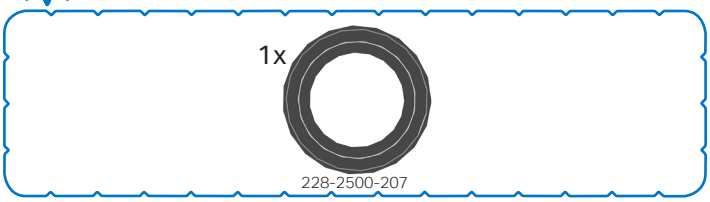

110

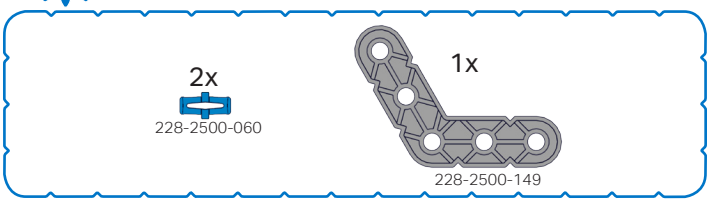

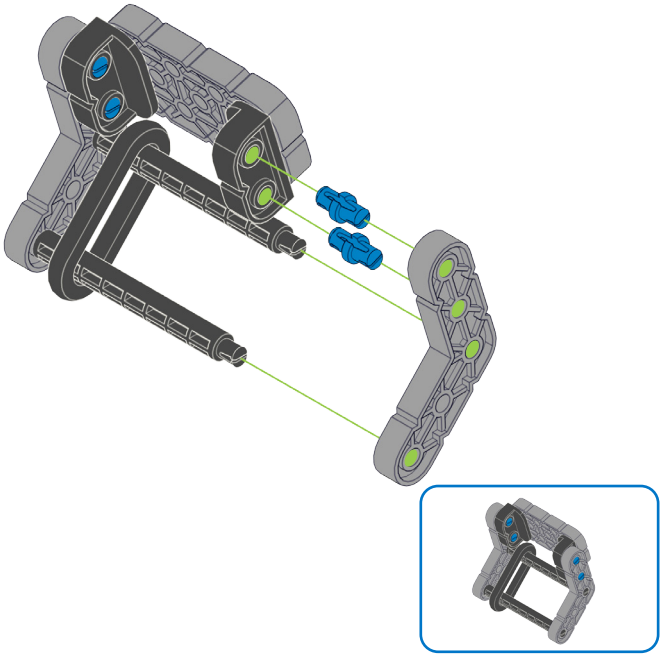

111

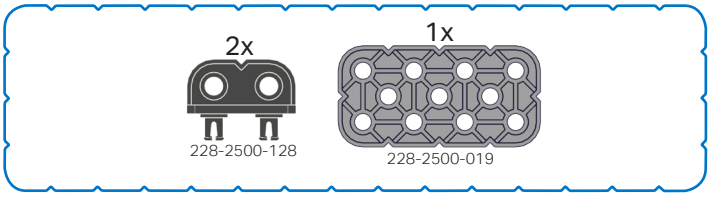

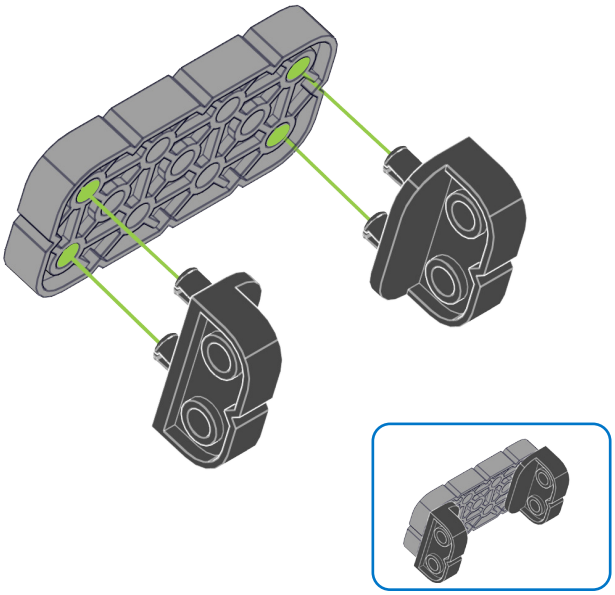

112

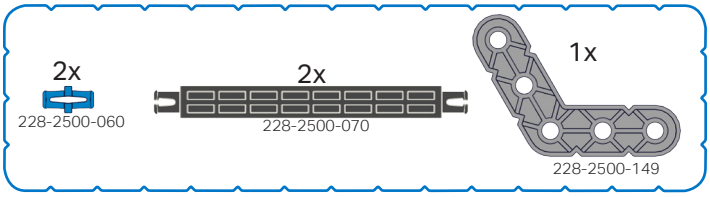

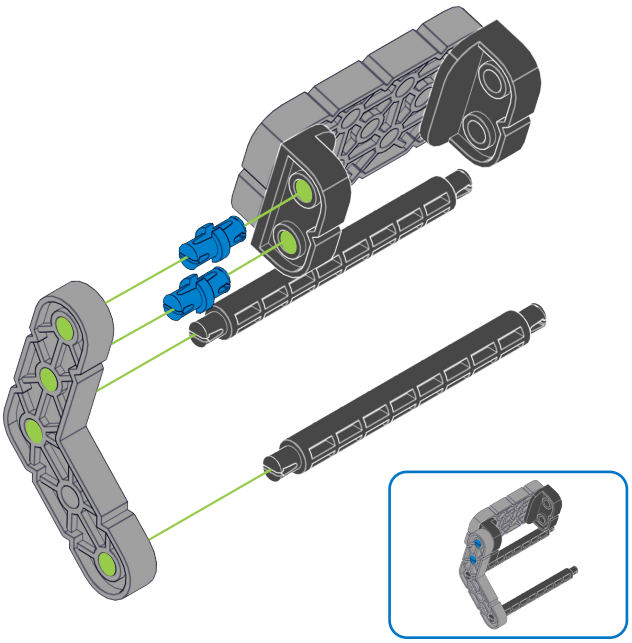

113

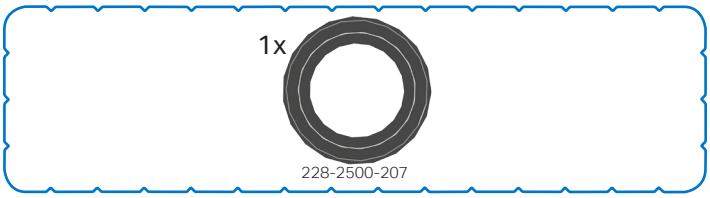

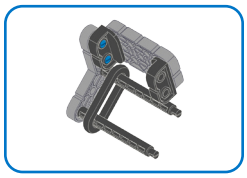

114

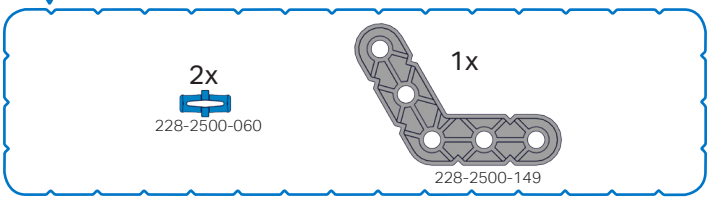

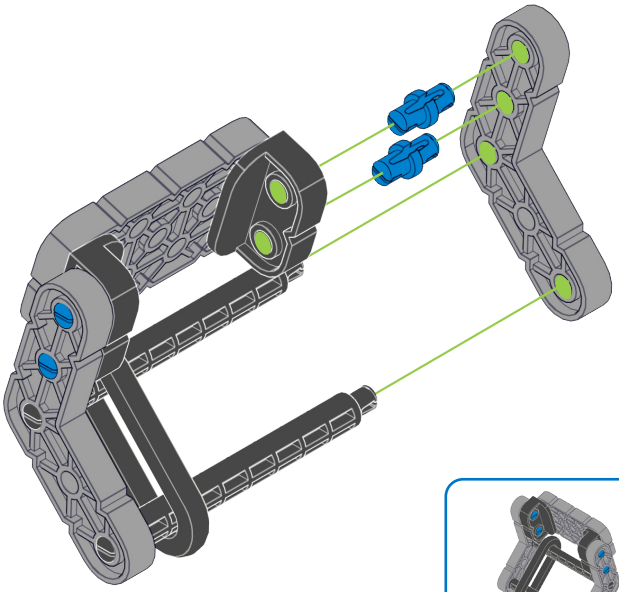

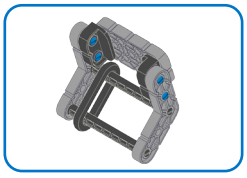

115

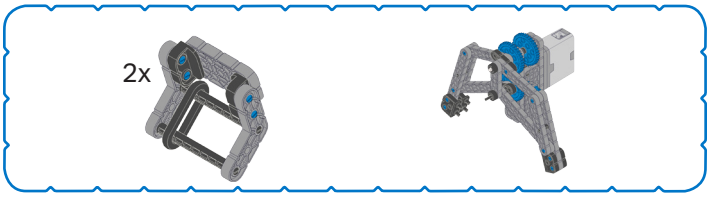

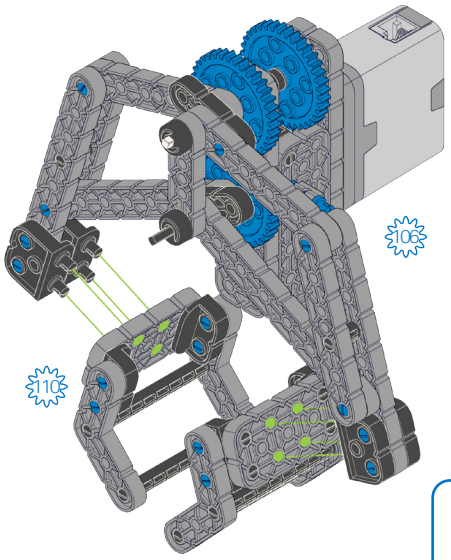

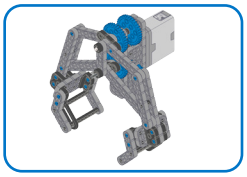

116

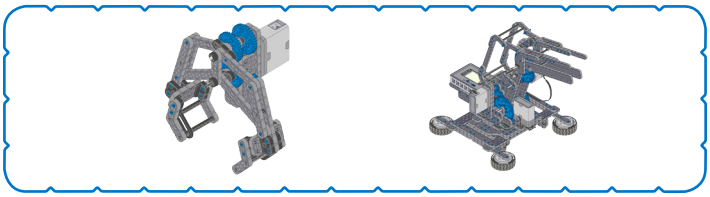

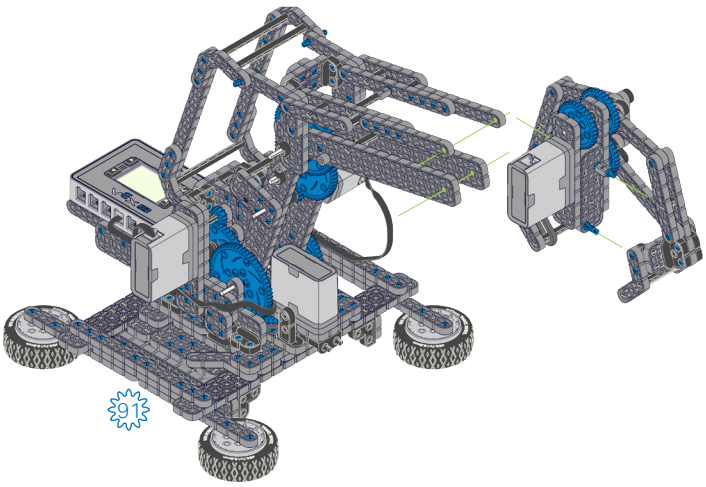

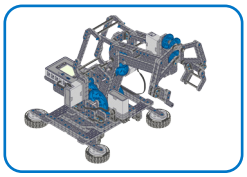

117

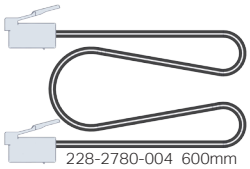

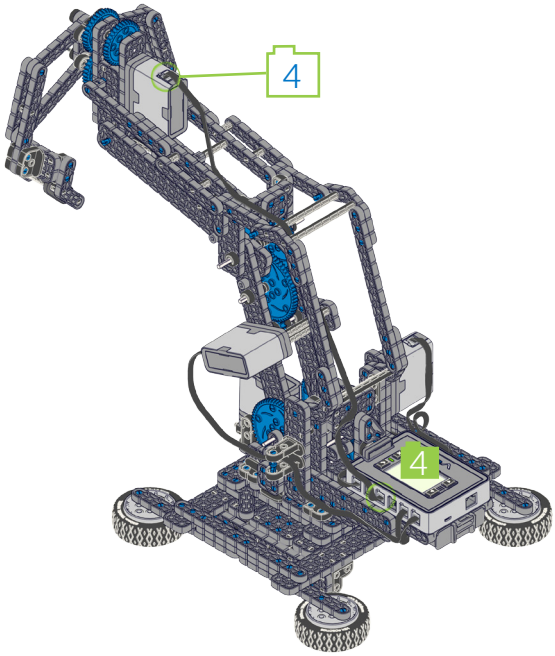

118

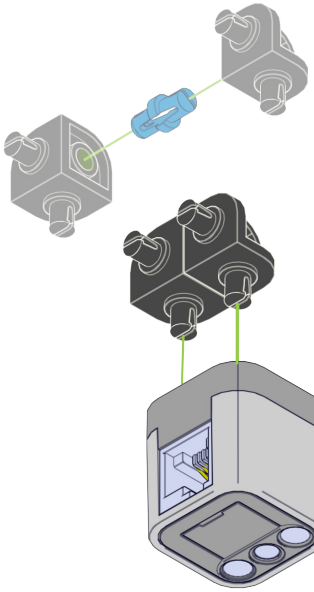

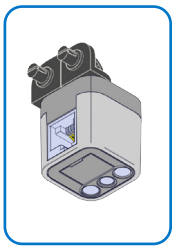

119

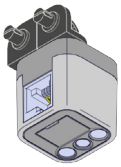

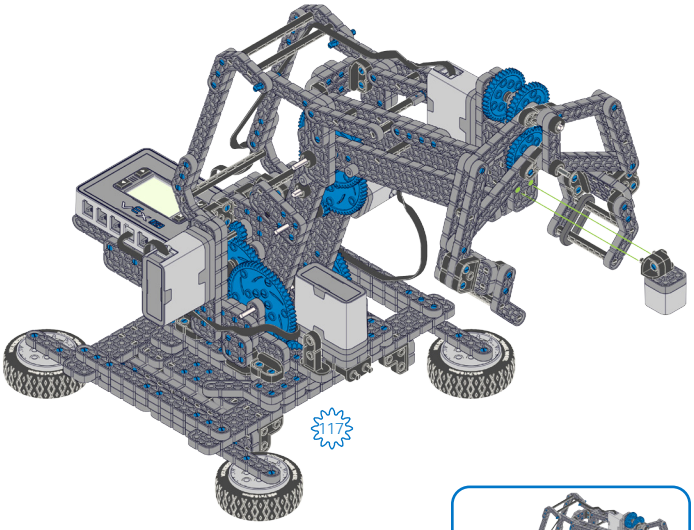

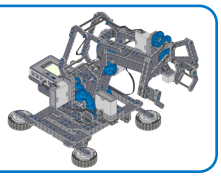

120

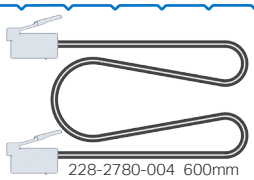

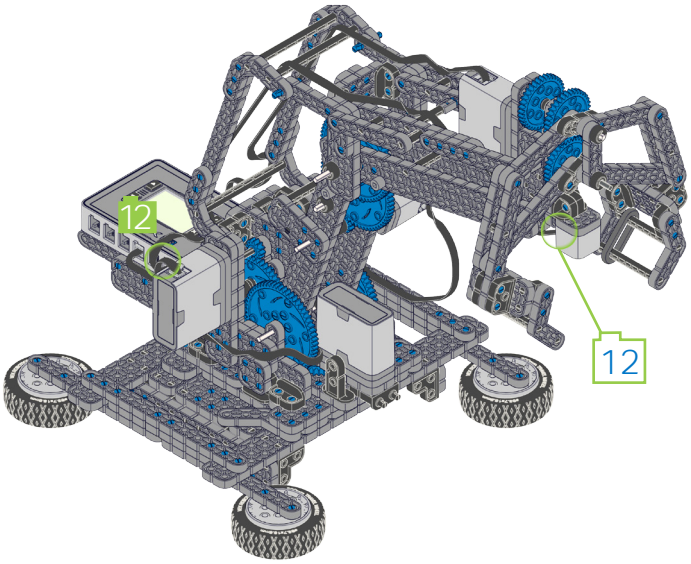

121

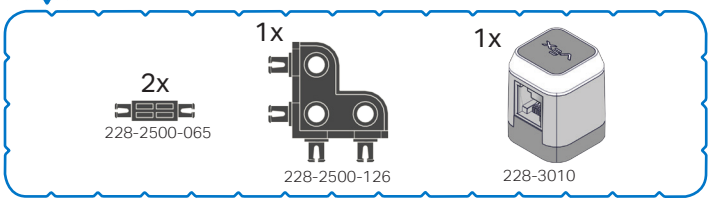

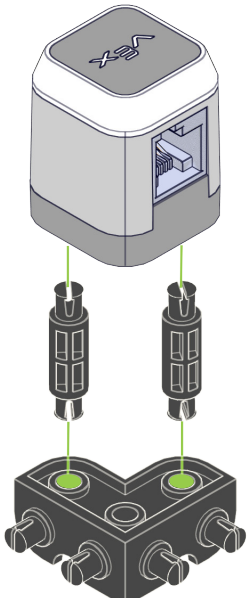

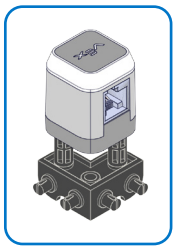

122

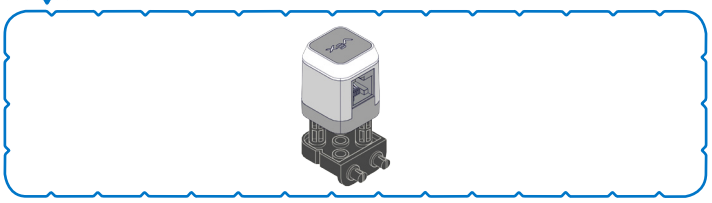

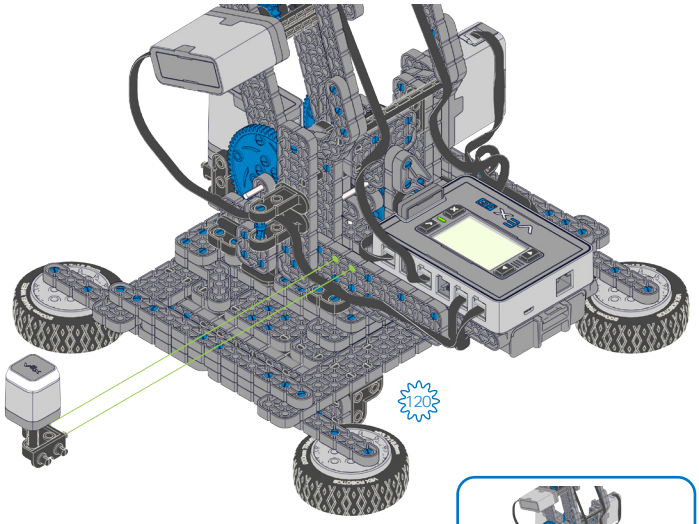

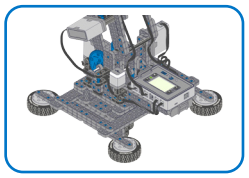

123

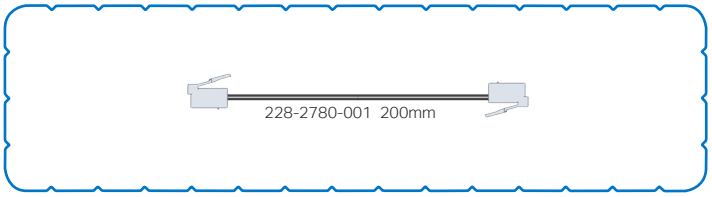

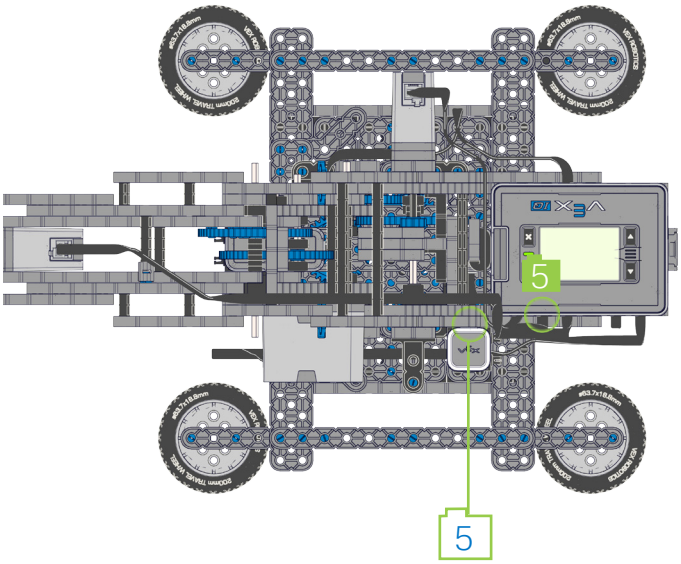

124

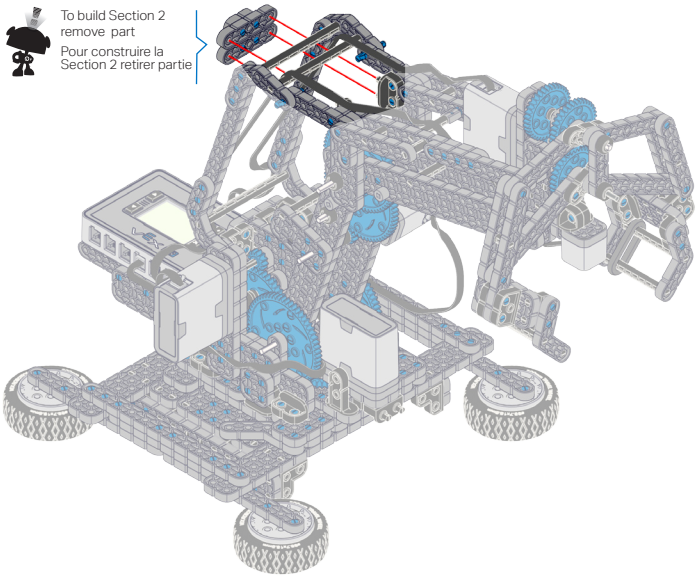

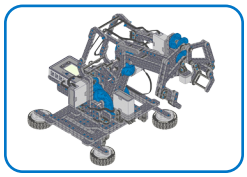

125 125

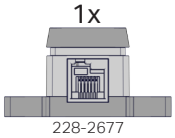

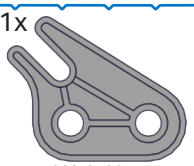

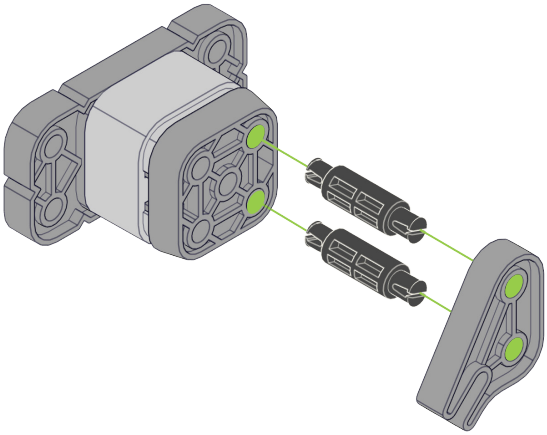

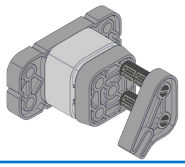

126

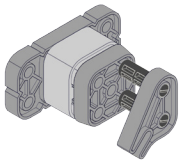

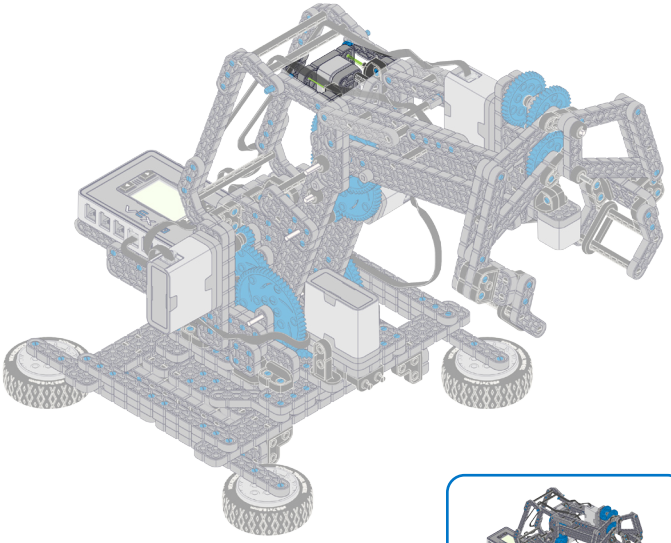

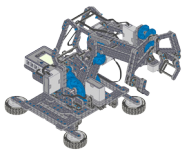

127

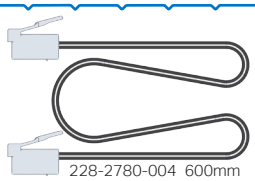

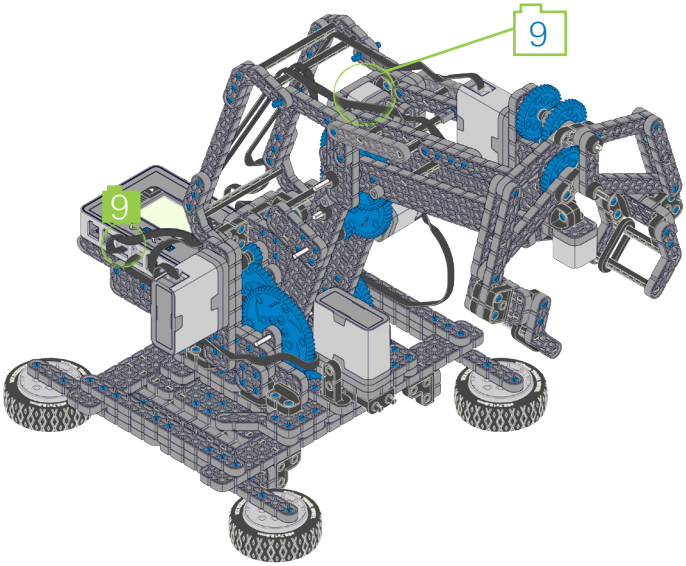

128

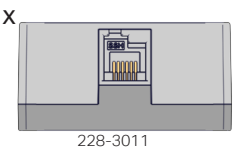

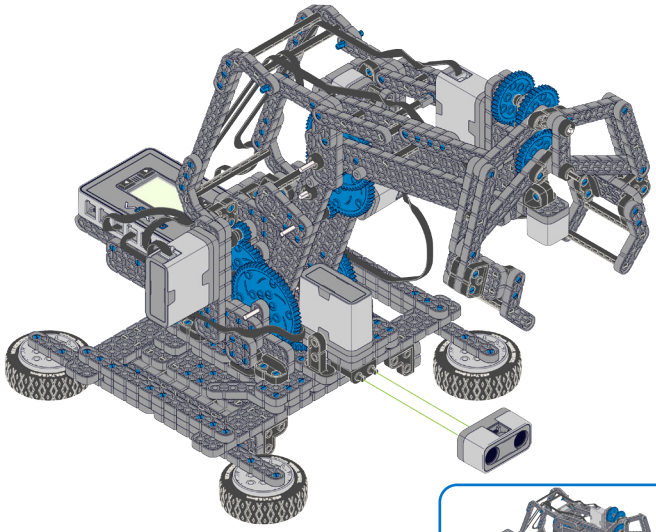

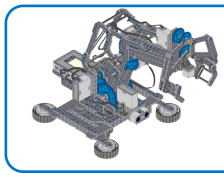

129

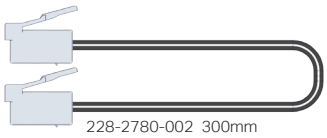

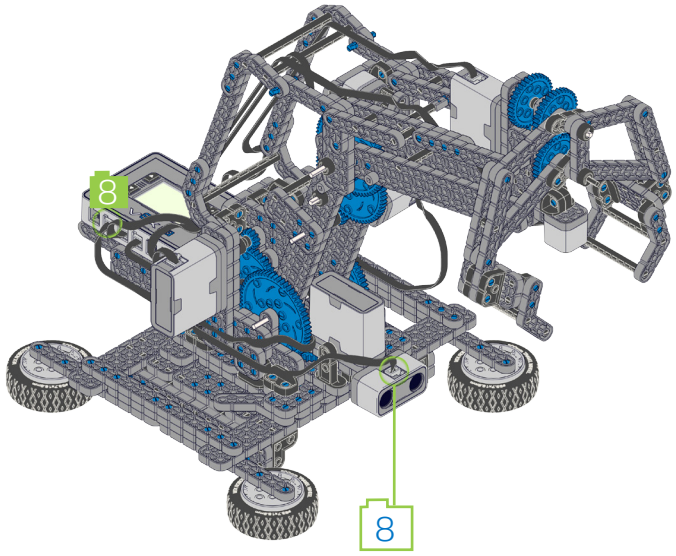

130 130

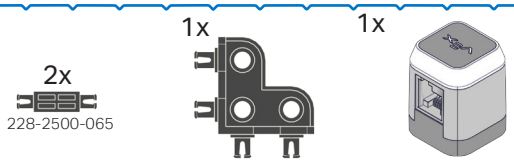

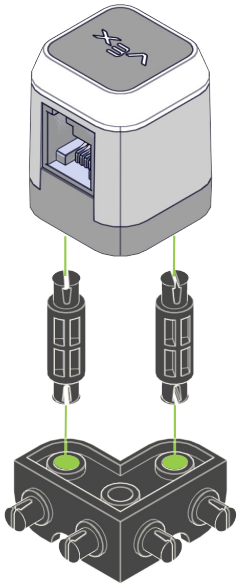

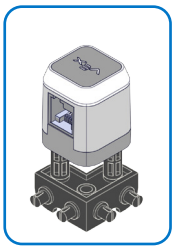

131

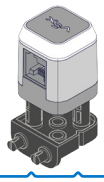

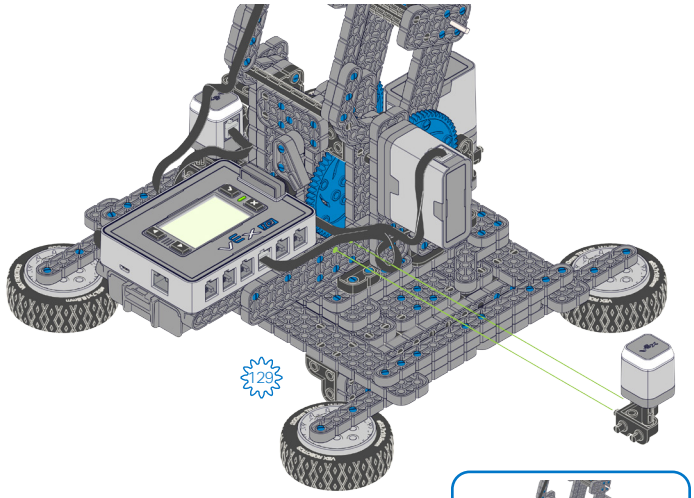

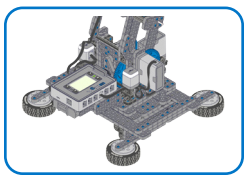

132

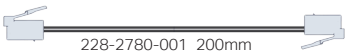

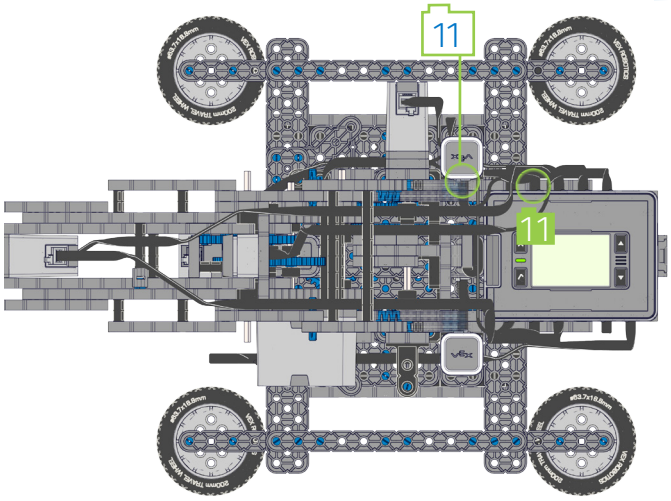

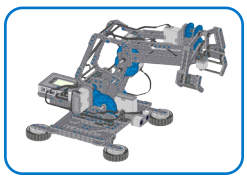

5

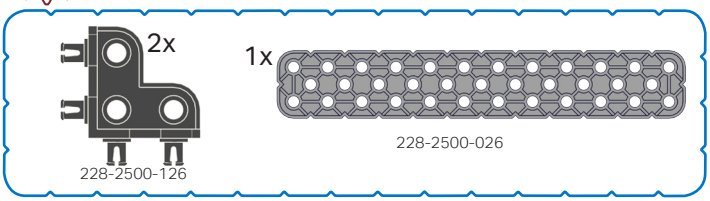
2x
228-2500-126
1x
228-2500-026

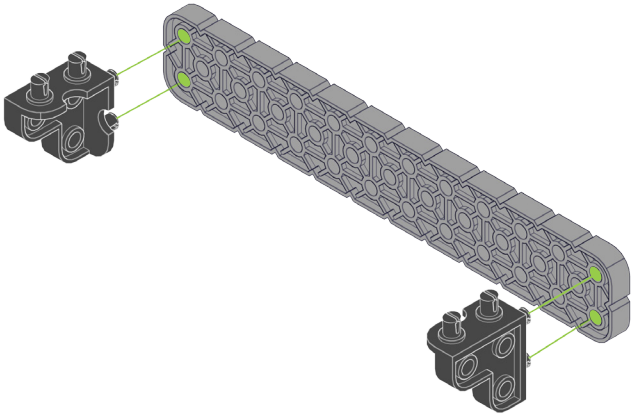

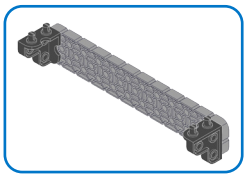

6

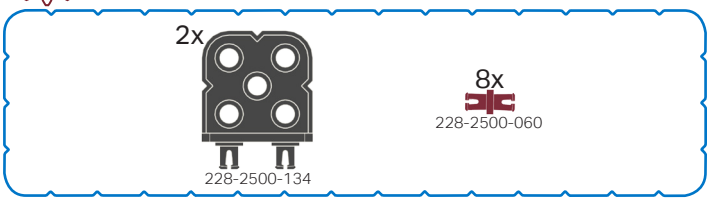
2x
228-2500-134
8x
228-2500-060

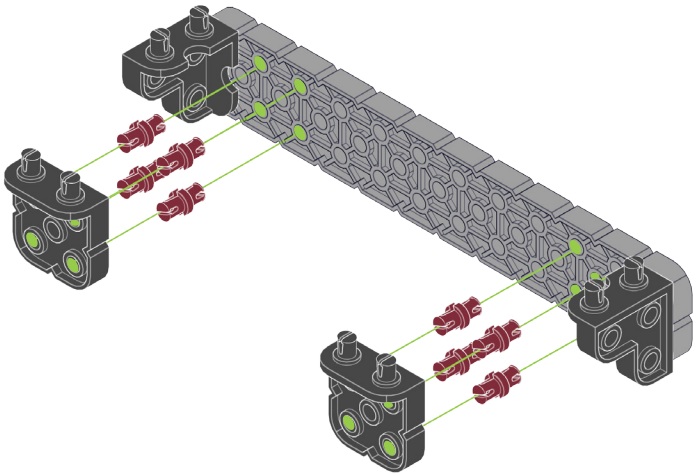

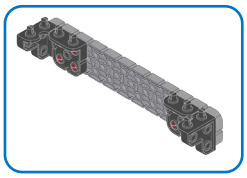

7

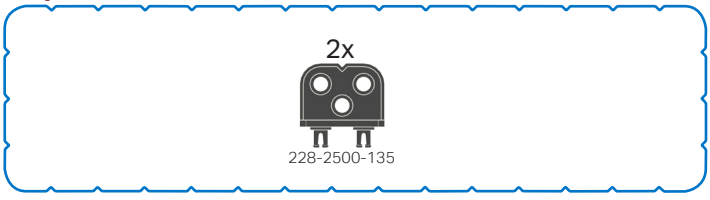
2x
228-2500-135

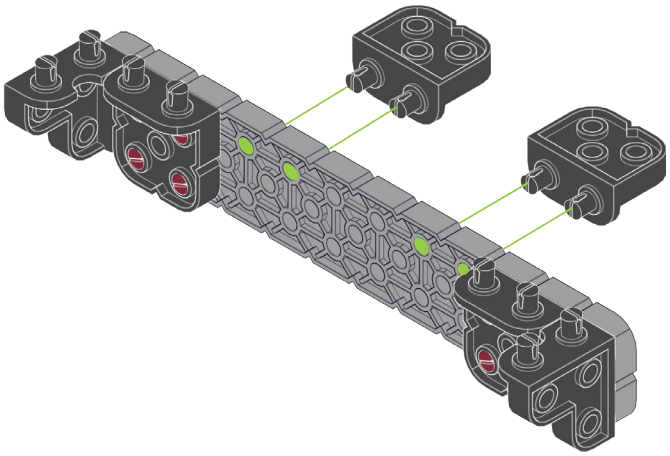

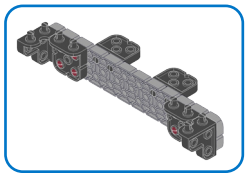

8

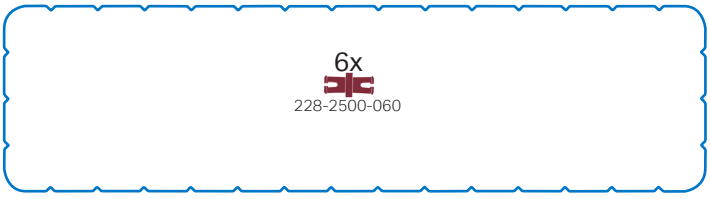
6x
228-2500-060

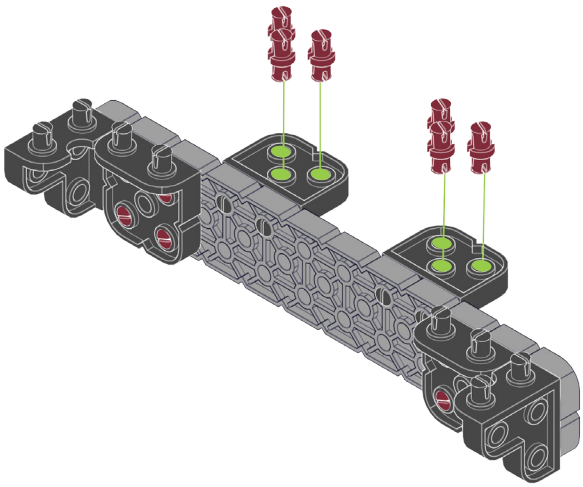

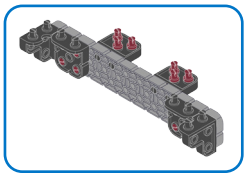

9

2x

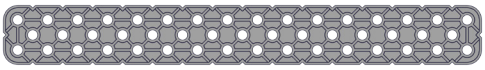

228-2500-028

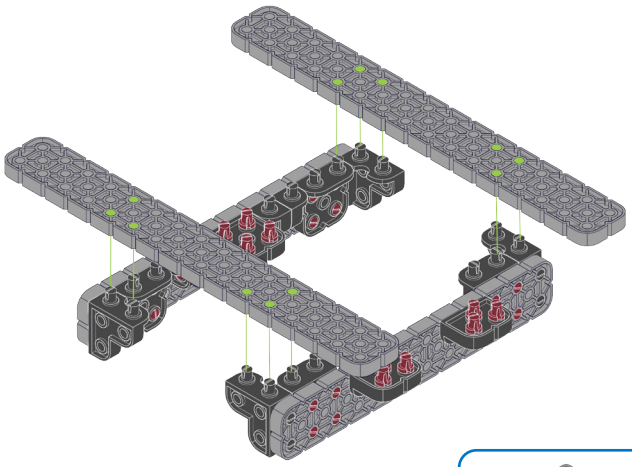

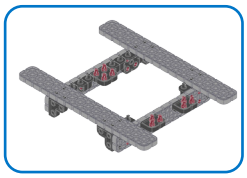

10

2x

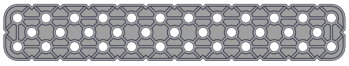

228-2500-026

2x

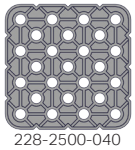

228-2500-040

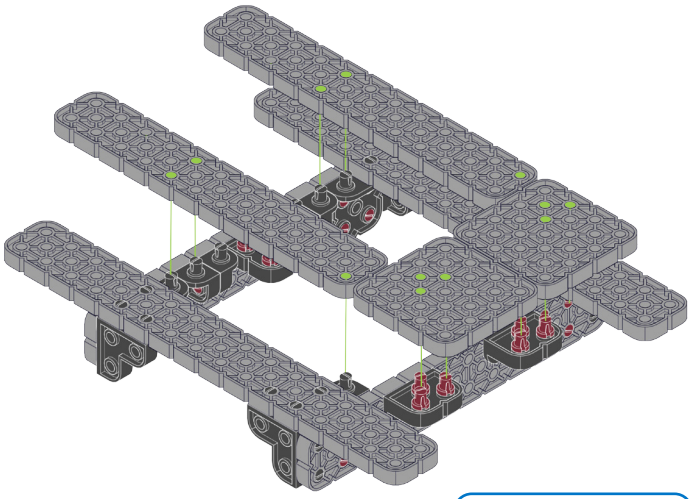

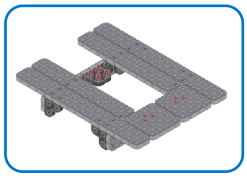

11

1x

228-2500-011

4x

228-2500-061

2x

228-2500-060

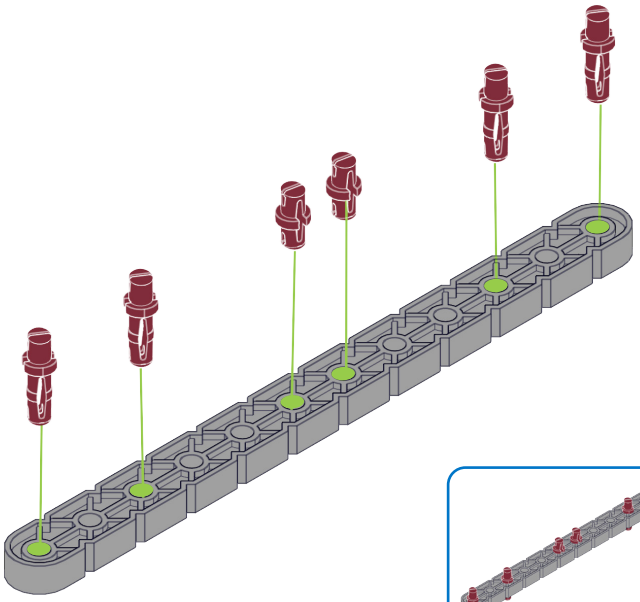

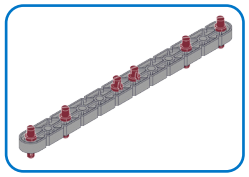

12

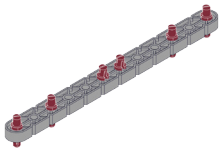

2x

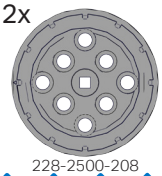

228-2500-208

2x

228-2500-209

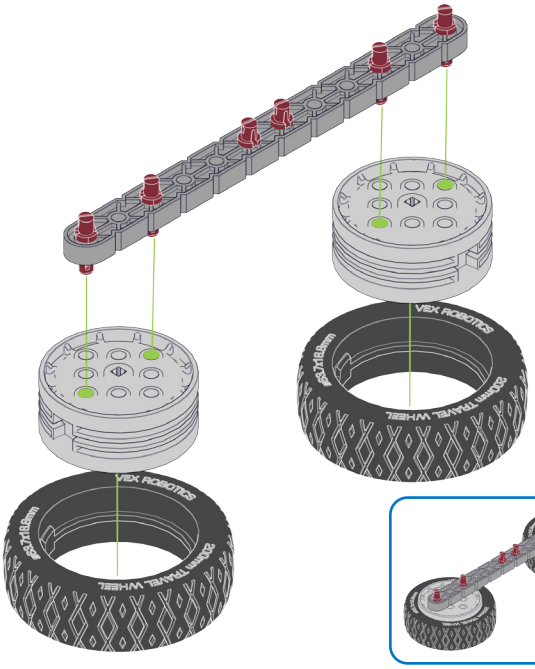

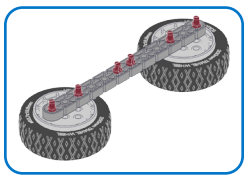

13

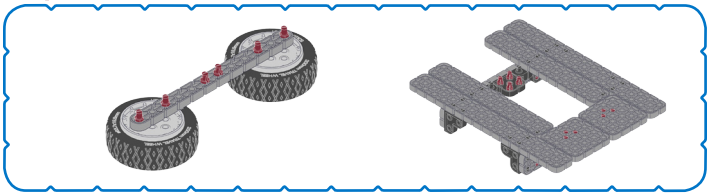

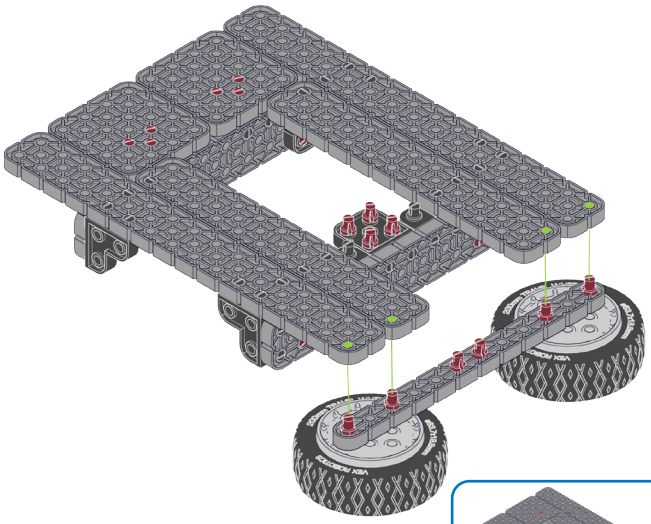

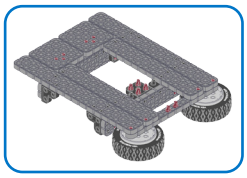

14

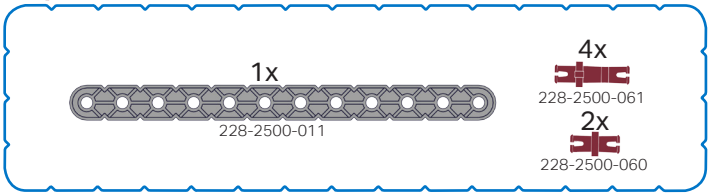
1x
228-2500-011
4x
228-2500-061
2x
228-2500-060

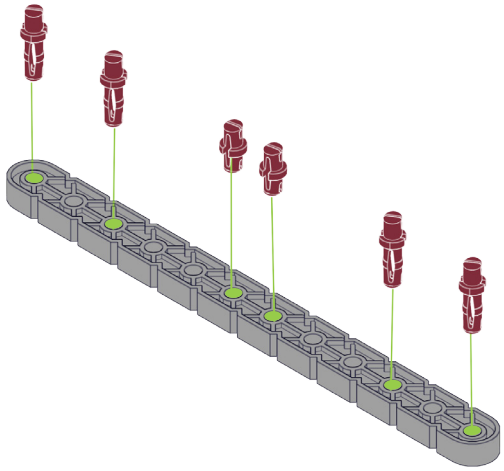

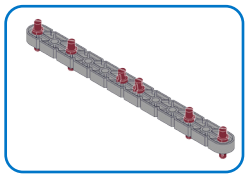

15

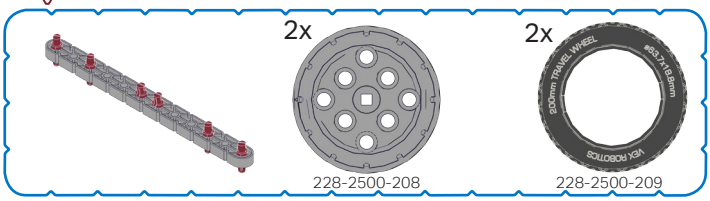
2x
228-2500-208
2x
228-2500-209

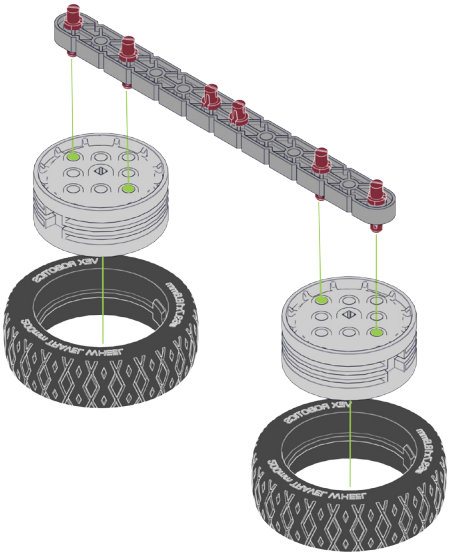

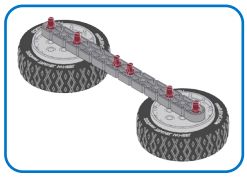

16

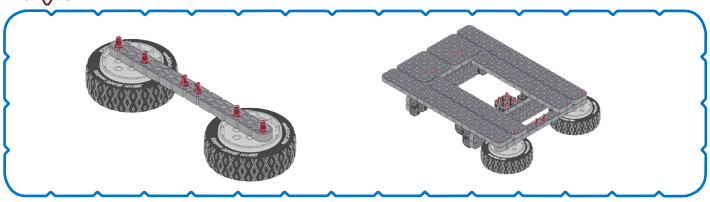

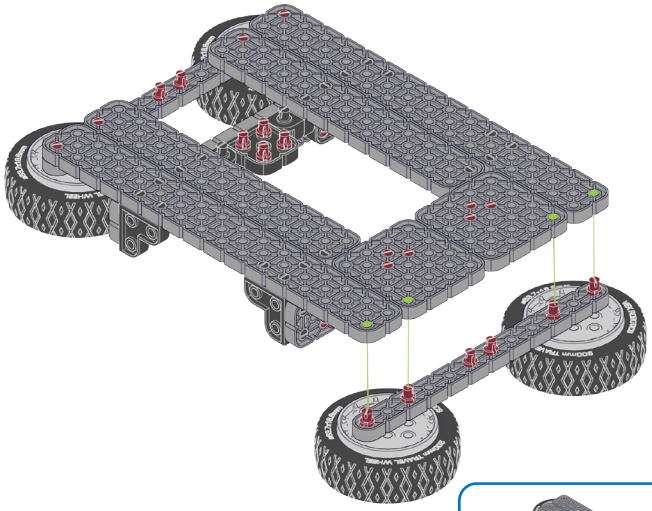

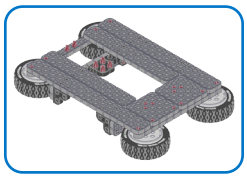

18

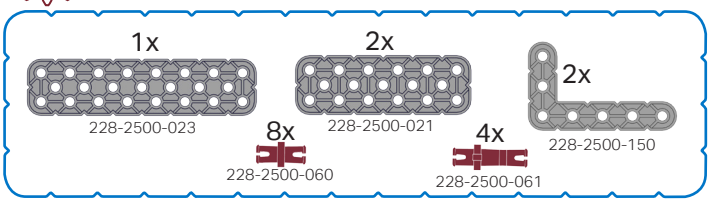
1x
228-2500-023
2x
228-2500-021
2x
228-2500-150
8x
228-2500-060
4x
228-2500-061

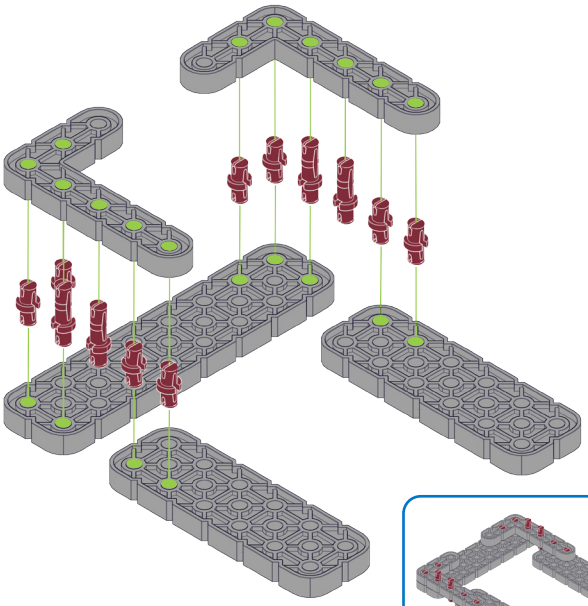

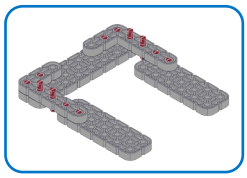

19

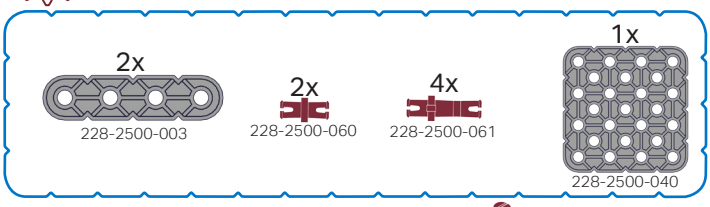
2x
228-2500-003
2x
228-2500-060
4x
228-2500-061
1x
228-2500-040

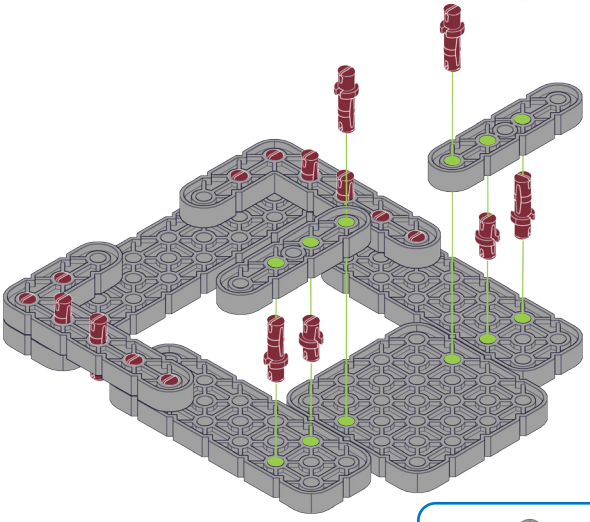

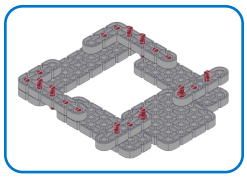

26

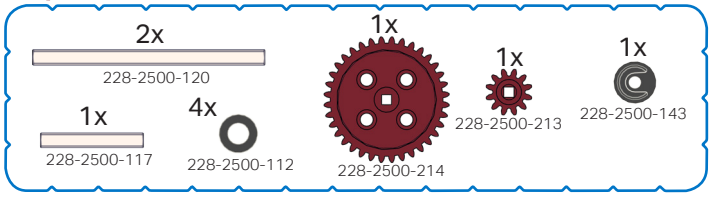
2x
228-2500-120
1x
228-2500-117
4x
228-2500-112
1x
228-2500-214
1x
228-2500-213
1x
228-2500-143

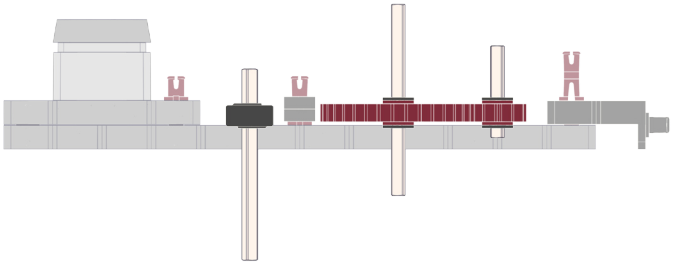

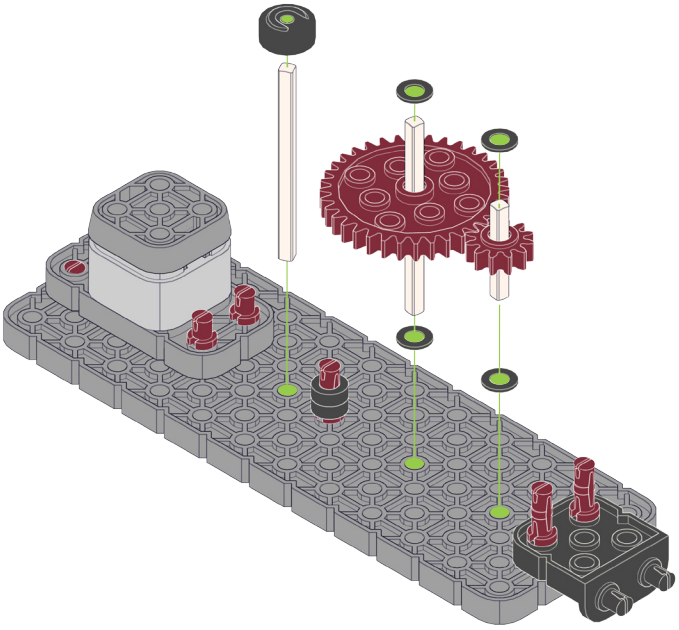

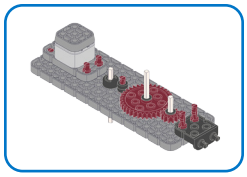

27

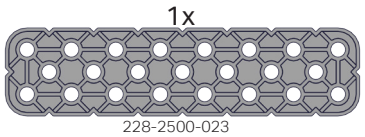

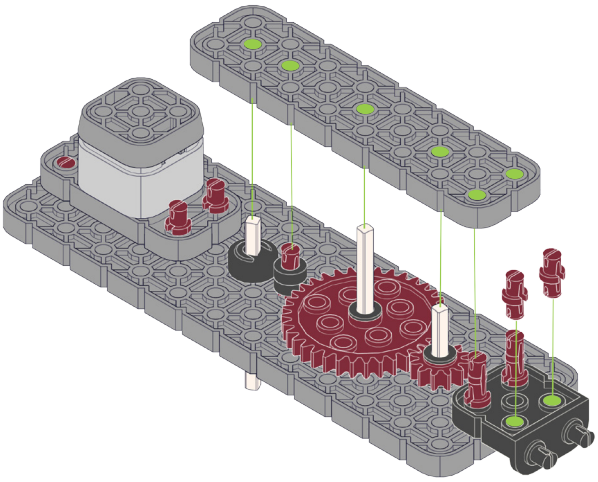

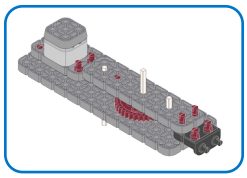

35

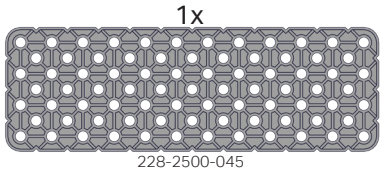

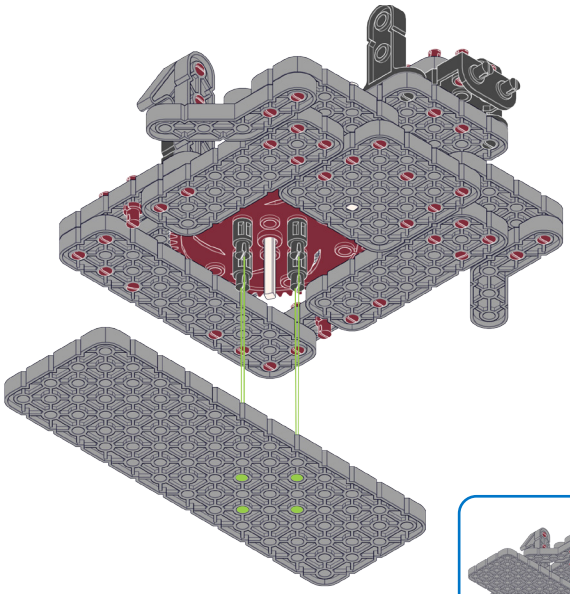

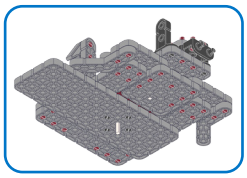

36

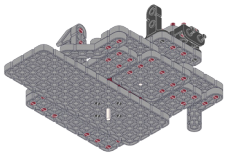

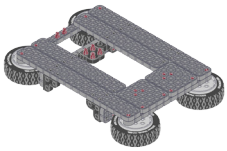

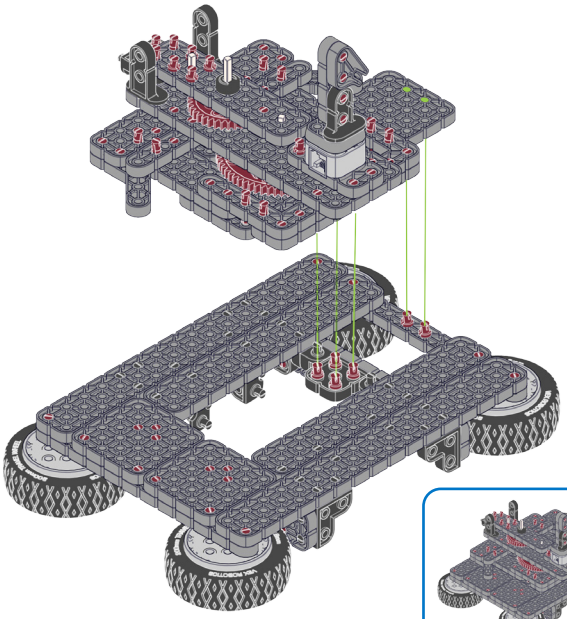

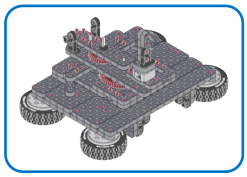

38

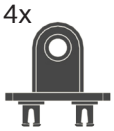

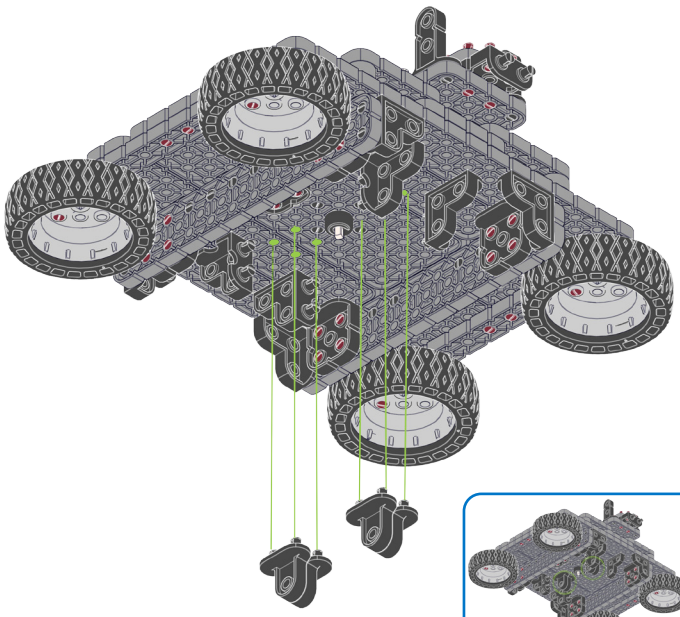

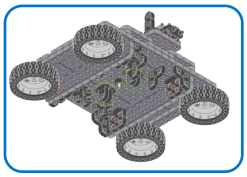

39

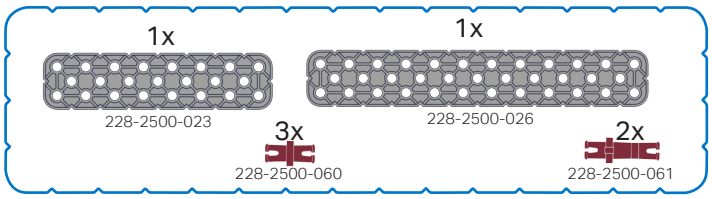
1x
228-2500-023
1x
228-2500-026
3x
228-2500-060
2x
228-2500-061

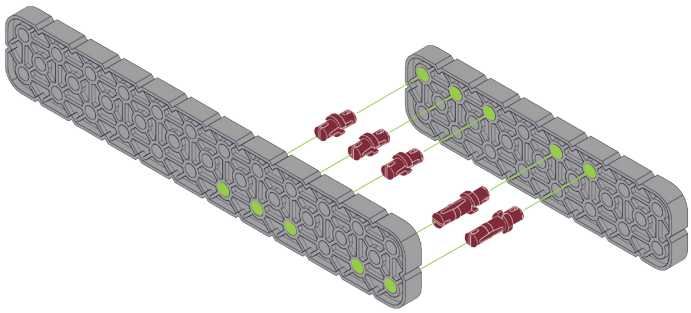

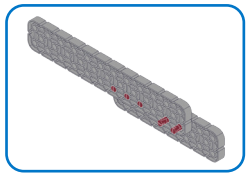

40

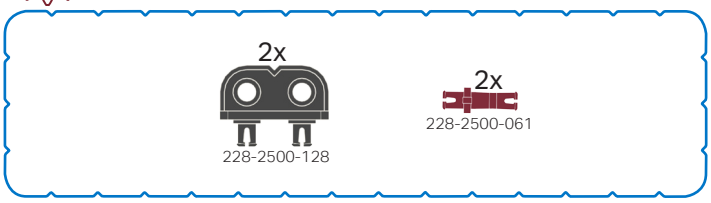
2x
228-2500-128
2x
228-2500-061

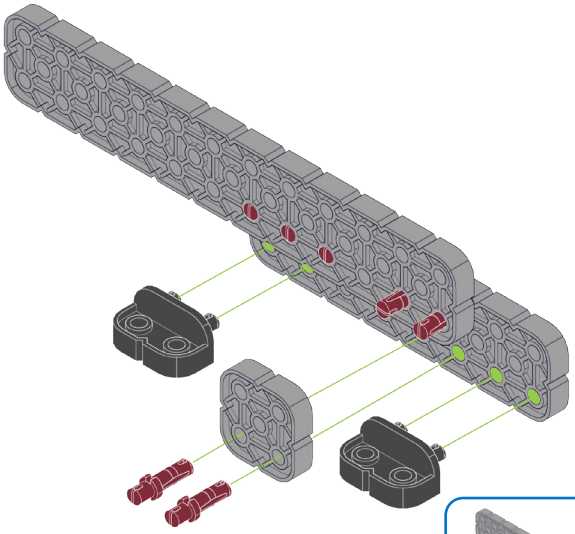

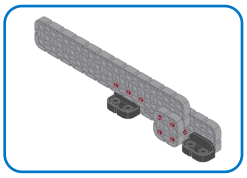

49

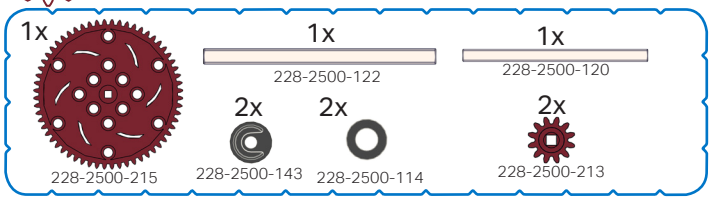
1x
228-2500-215
1x
228-2500-122
1x
228-2500-120
2x
228-2500-143
2x
228-2500-114
2x
228-2500-213

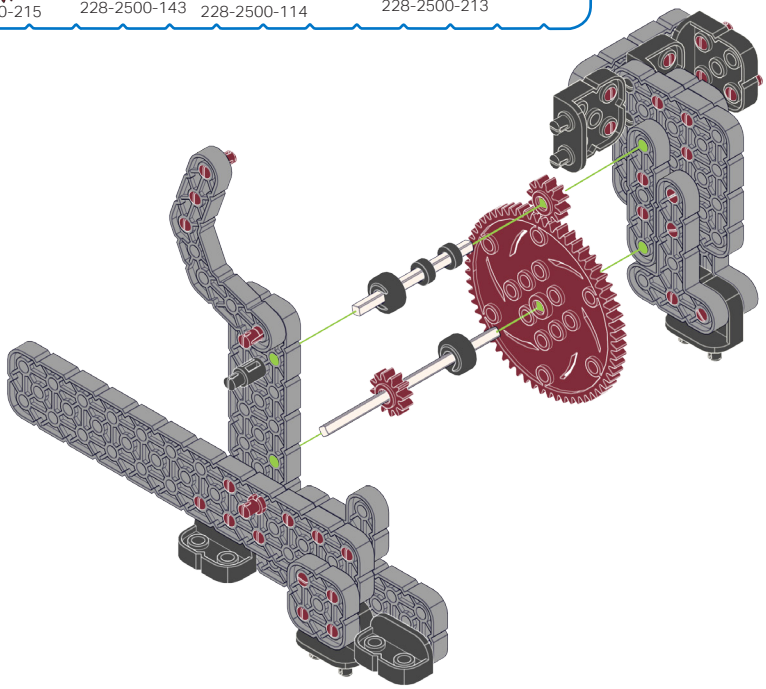

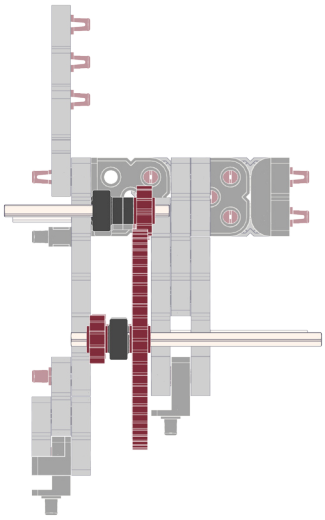

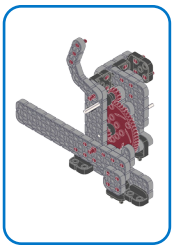

54

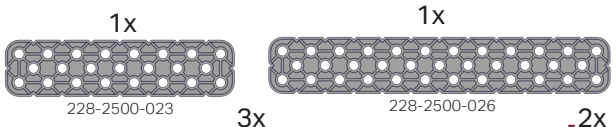
1x
228-2500-023
1x
228-2500-026
3x
228-2500-060
2x
228-2500-061

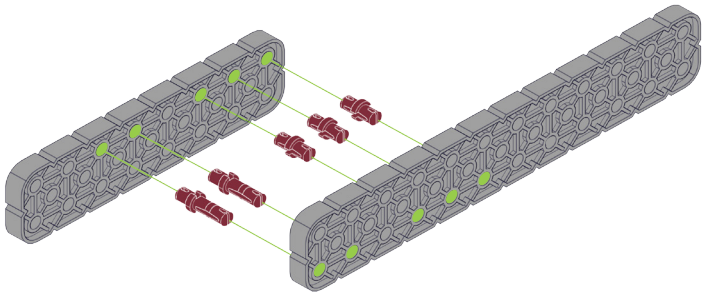

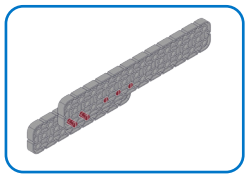

55

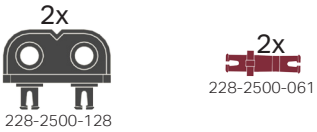
2x
228-2500-128
2x
228-2500-061

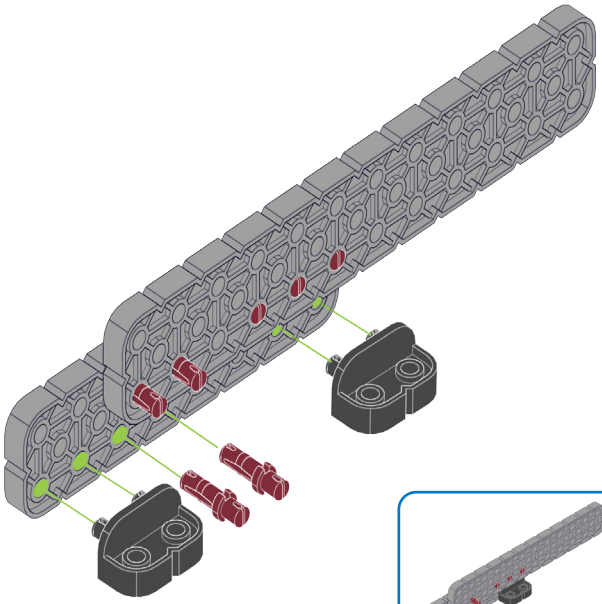

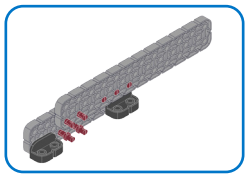

80

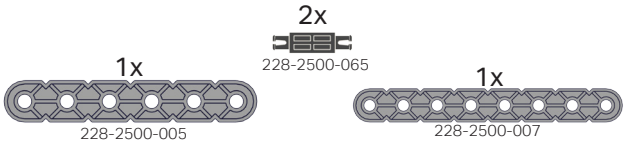
2x
228-2500-065
1x
228-2500-005
1x
228-2500-007

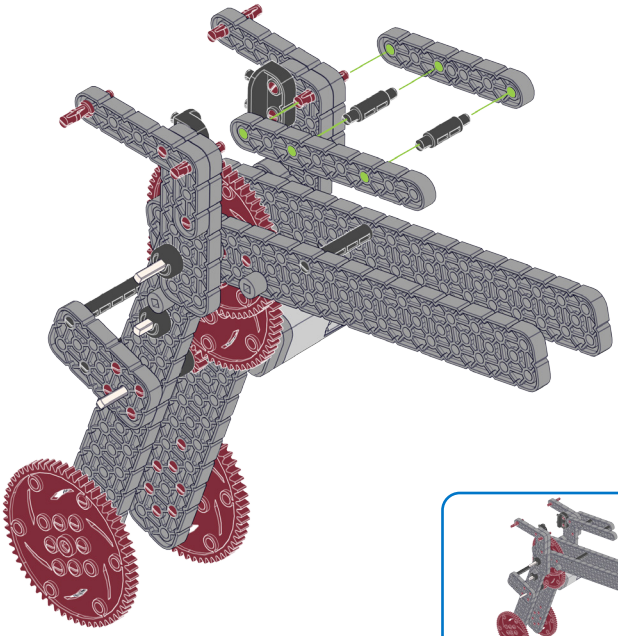

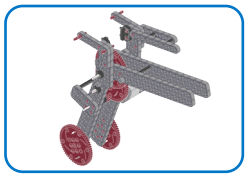

81

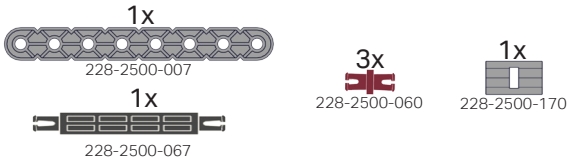
1x
228-2500-007
1x
228-2500-067
3x
228-2500-060
1x
228-2500-170

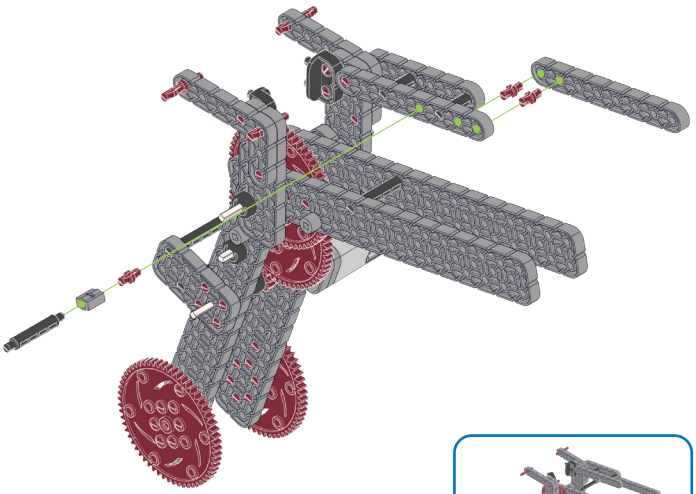

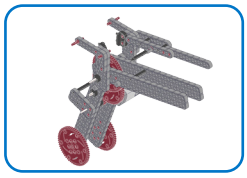

82

1x
228-2500-007

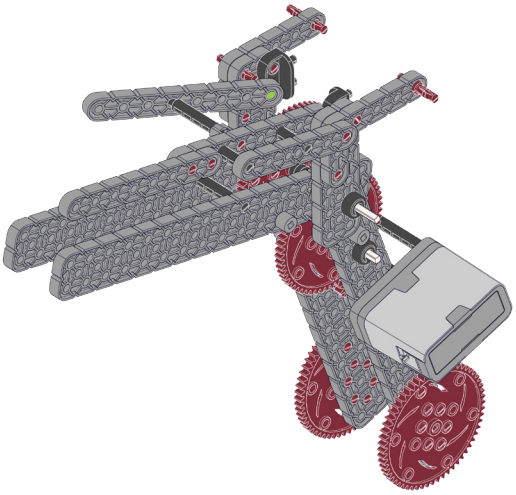

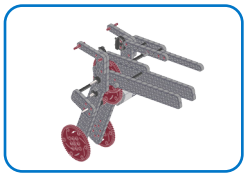

92

1x
228-2500-023

1x
228-2500-120

1x
228-2500-143

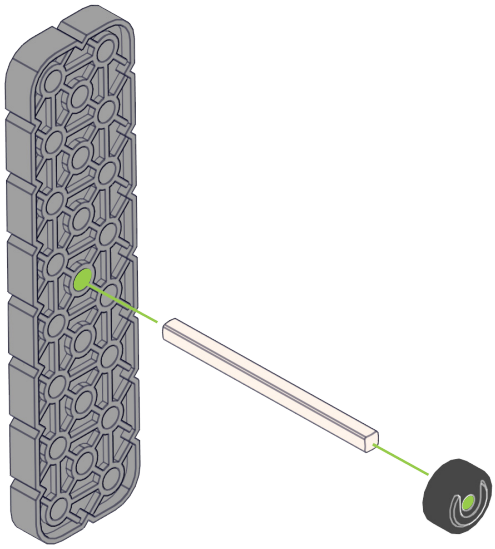

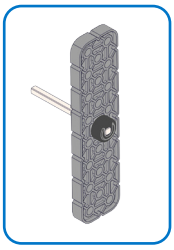

96

1x
228-2500-214

4x
228-2500-114

2x
228-2500-112

1x
228-2500-213

2x
228-2500-143

2x
228-2500-127

1x
228-2500-117

1x
228-2500-122

1x
228-2500-023

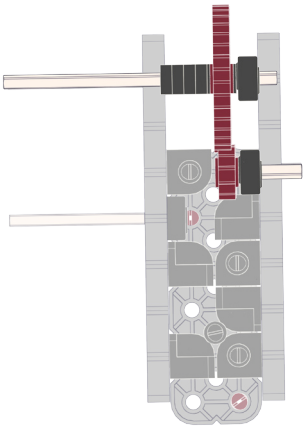

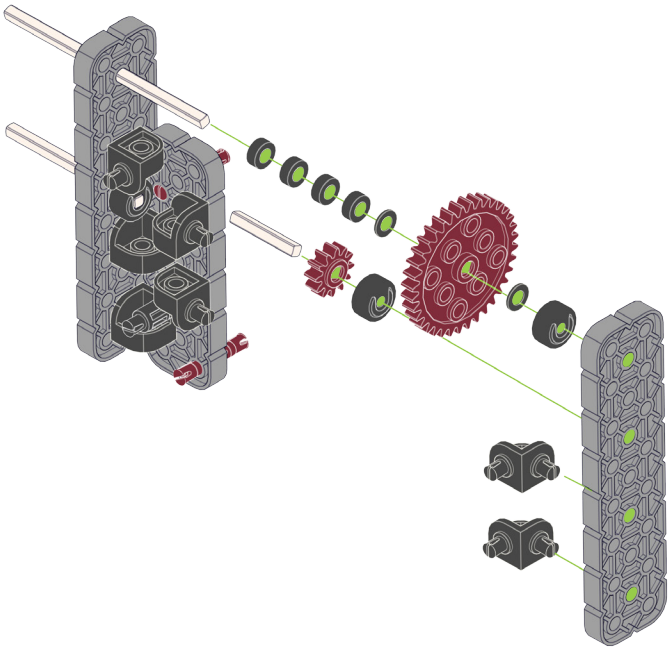

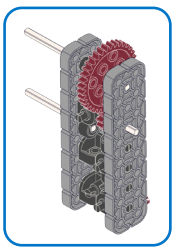

121

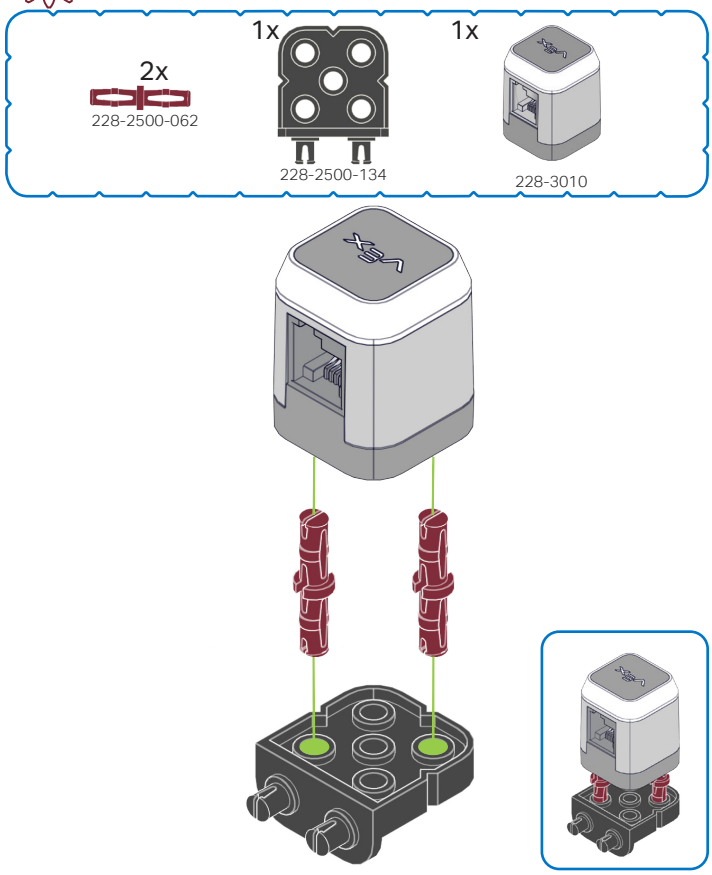
2x
228-2500-062
1x
228-2500-134
1x
228-3010

125

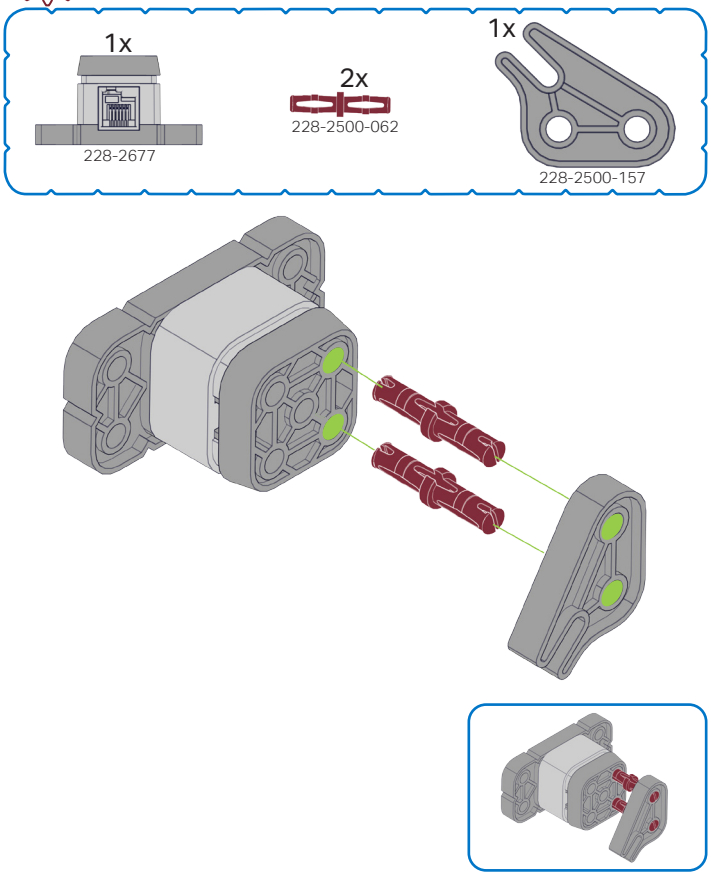
1x
228-2677
2x
228-2500-062
1x
228-2500-157

130

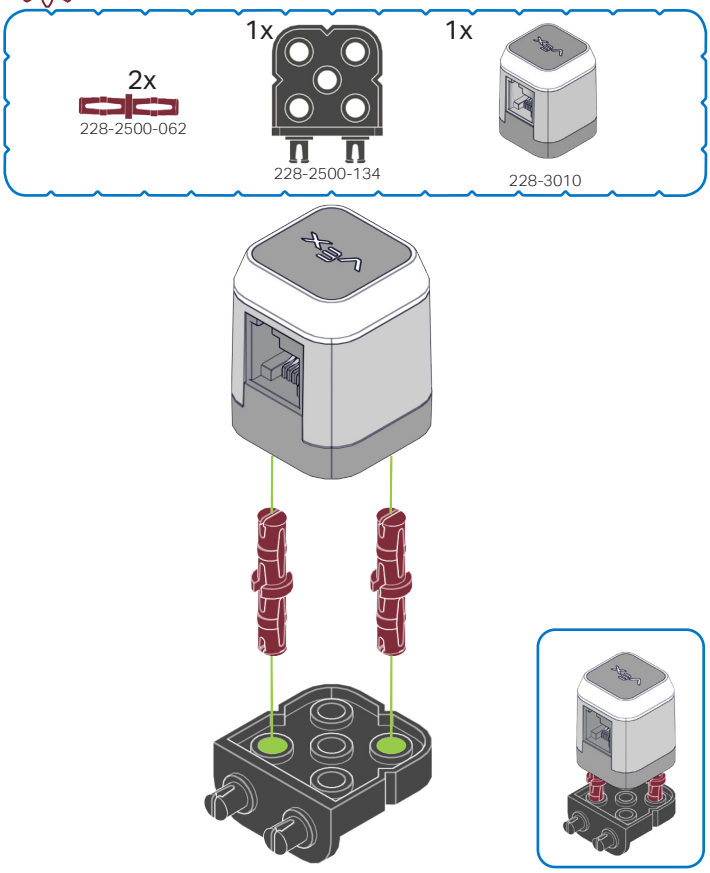
2x
228-2500-062
1x
228-2500-134
1x
228-3010

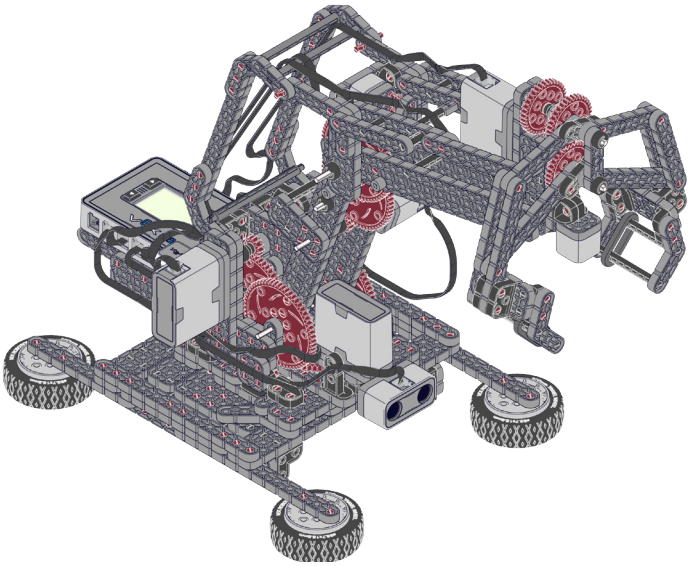

Elbow
Coude

Shoulder
Épaule

Claw
Griffe

Base

Pivot Base Left
Pivot de Gauche

L

Pivot Base Right
Pivot de Droite

Close Claw
Fermer Griffe

R

Open Claw
Ouvrire Griffe

Elbow
Up & Down
Coude de
Haut et Bas

Shoulder
Up & Down
Épaule Haut
et Bas

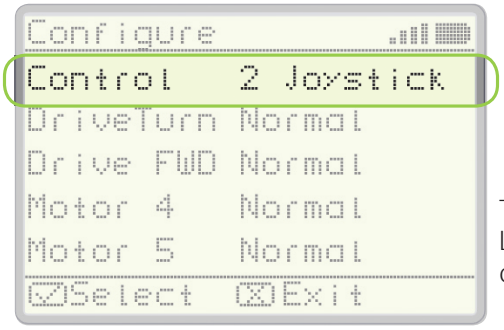

The Driver Control program must be in 2 Joystick mode to drive Armbot IQ
Le programme de la télécommande doit être en mode 2 Joystick pour conduire Armbot QI.

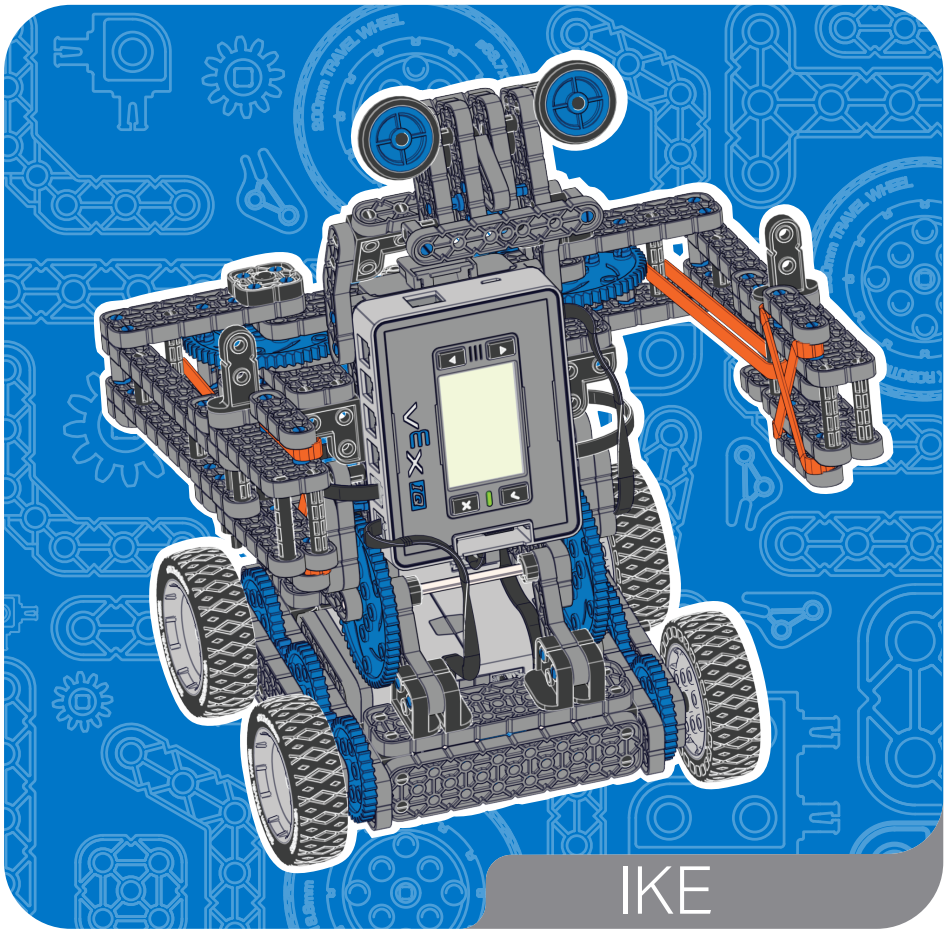

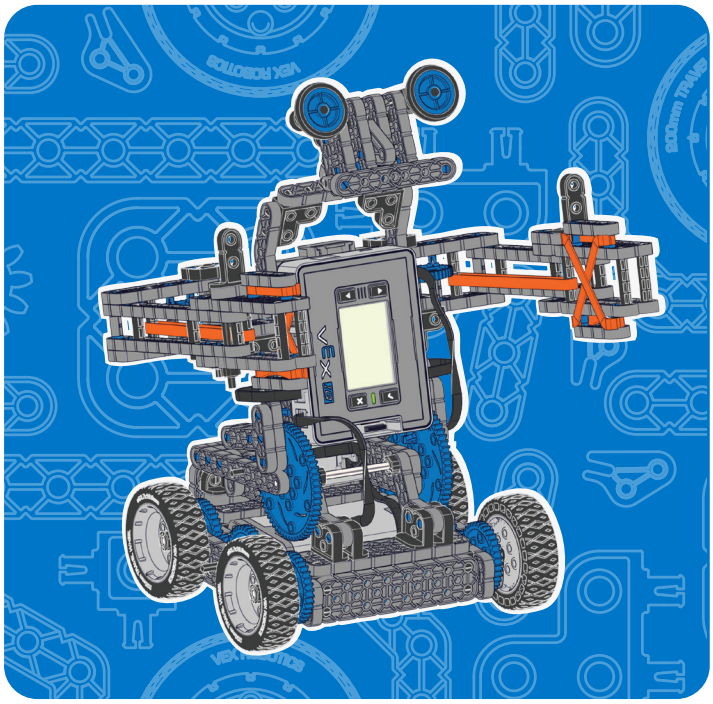

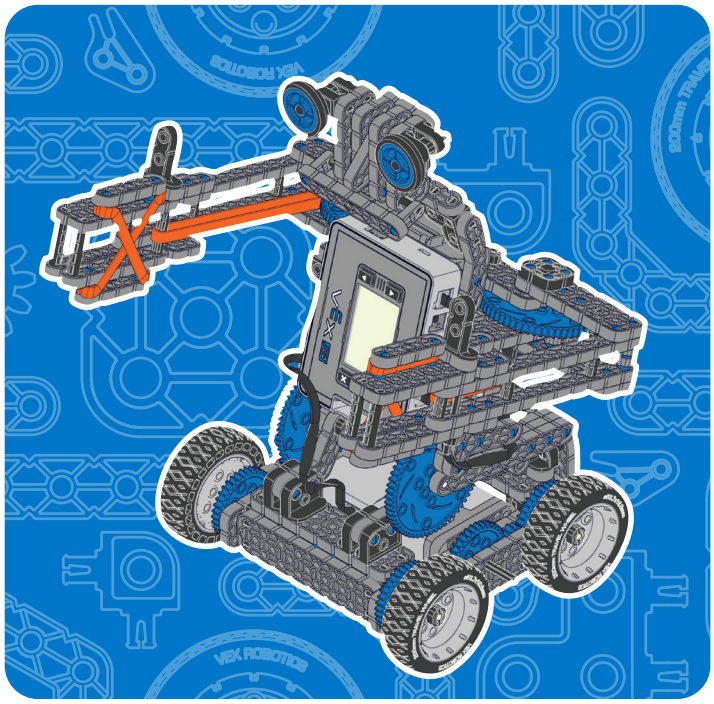

Build more **ROBOTS** with additional build instructions
Watch helpful **VIDEOS** to learn more about VEX IQ
Challenge yourself with open-ended **ACTIVITIES**

Construisez plus de **ROBOTS** avec des instructions de construction supplémentaires
Regardez des **VIDÉOS** utiles pour en savoir plus sur **VEX IQ**
Déez-vous avec des **ACTIVITÉS** ouvertes

vexiq.com/explore

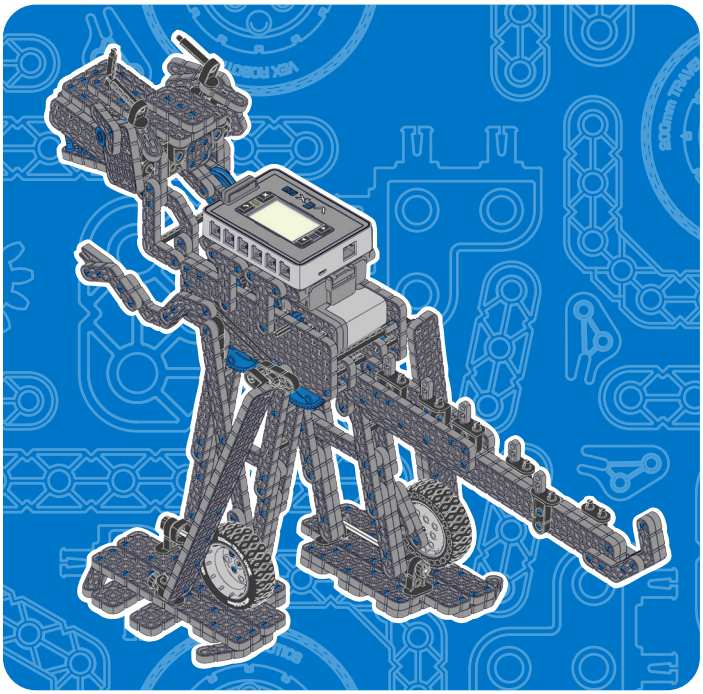

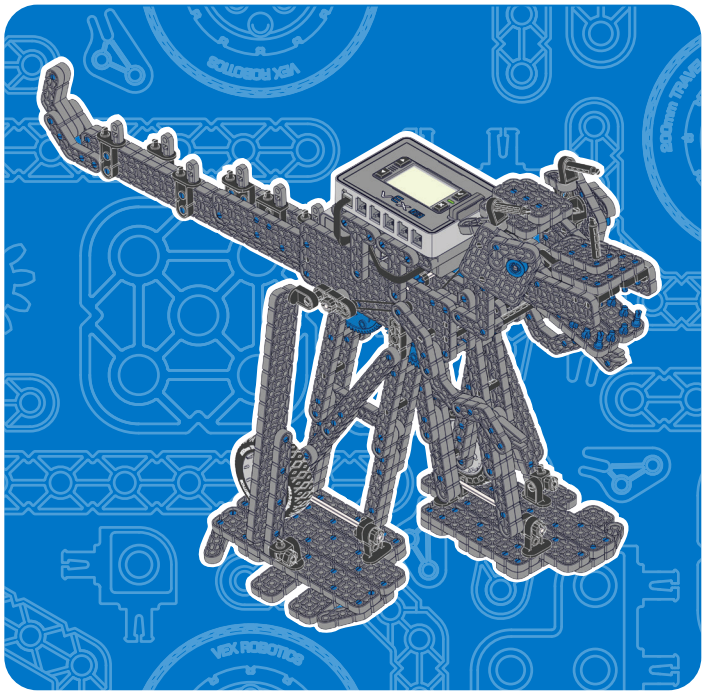

vexiqforum.com

Show off your favorite **CREATIONS**
Ask the global VEX IQ community for **ADVICE**
Access the official **VEX IQ CHALLENGE Q&A**

Montrez vos **CRÉATIONS** préférées
Demandez **CONSEIL** à la communauté mondiale de VEX IQ
Accédez au **QUESTIONS/RÉPONSES OFFICIEL DU DÉ VEX IQ**

Armbot IQ Build Instructions
Instructions de Construction de Armbot IQ

Ages 8+

Ans 8+

228-4444-751 Rev4

Custom manufactured in China for Innovation First Trading, Inc.../Produit fabriqué en Chine pour Innovation First Trading, Inc.. Distributed in the U.S.A. by VEX Robotics, Inc., 1519 Interstate 30 West, Greenville, Texas 75402, U.S.A. Distributed in Europe by Innovation First Trading, Inc., 6 Melford Court, Hardwick Grange, Warrington UK WA1 4RZ (44) (0) 1925 453144. Distributed in Canada by/Distribué au Canada par/Innovation First Trading, Inc., 1519 Interstate 30 West, Greenville, Texas 75402, U.S.A.
©2014 VEX Robotics, Inc. All rights reserved. Patent(s) Pending. All other product names referenced herein are trademarks of their respective companies. ©2014 VEX Robotics, Inc. Tous droits réservés. En attente de brevet. Tout les autres noms de produit référencés ici sont les marques déposées des sociétés respectives.

Ce produit est uniquement destiné à être utilisé dans le cadre d'un système VEX IQ.

This product is solely intended to be used as part of the VEX IQ system.

A SUBSIDIARY OF INNOVATION FIRST INTERNATIONAL

www.vexiq.com